Habegger Rope Hoists

Jakob
Rope Systems

HIT-Handseilzuggeräte
Tire-câbles manuels HIT
HIT manual rope hoists

Funktionsprinzip

Das passende Seil von beliebiger Länge wird geradlinig durch zwei **Klemmbackenpaare** hindurchgeführt. Beim Hin- und Herbewegen des Antriebhebels wird das Seil ruck- und schlupffrei **verschoben,** nach Wahl **vorwärts** oder **rückwärts.**
Ein raffinierter Hebelmechanismus bewirkt, dass sich abwechslungsweise das eine Klemmbackenpaar öffnet und Seil nachfasst, während das andere geschlossen bleibt.
Unter Belastung schliessen **automatisch** beide Klemmbacken. Der Klemmdruck nimmt dabei proportional zur Zuglast zu.

Principe de fonctionnement

Le câble correspondant d'une longueur quelconque est introduit en ligne droite à travers deux **paires de mâchoires de serrage.**
Par des mouvements de va-et-vient du levier d'entraînement, le câble se **déplace** vers **l'avant** ou **l'arrière** sans à-coups et sans patiner. Un mécanisme ingénieux de levier agit de façon à ce qu'alternativement une paire de mâchoires s'ouvre pour resaisir le câble pendant que l'autre reste fermée.
Les deux mâchoires se ferment **automatiquement sous charge.** La pression de serrage augmente proportionnellement à la traction.

Functional principle

The appropriate rope of any length is guided through two **pairs of clamping jaws** in a straight line. When the drive lever is moved back and forth, the rope is **moved forwards** or **backwards** (according to the selection) smoothly and without slippage.
An ingenious lever mechanism means that one pair of clamping jaws opens and pulls in more rope, while the other remains closed. This opening and closing is repeated alternately.
Both clamping jaws **automatically** close **under load.** The clamping pressure increases in proportion to the tensile load.

Überlastsicherung

Bei einer Belastung um das **Eineinhalbfache** der Nennkraft wird der **Abscherstift** am Betätigungshebel abgeschert. Die Last kann trotzdem gesenkt werden. Die Abscherstifte lassen sich leicht auswechseln.

Sûreté contre la surcharge

Quand la charge atteint **une fois et demie** la force nominale, la **goupille de sécurité** est cisaillée sur le levier de manœuvre. La charge peut quand même être abaissée. Les goupilles de sécurité sont faciles à remplacer.

Overload protection

When the load is **one and a half times** the nominal force, the **shear pin** on the actuating lever shears off.
The load can still be lowered. The shear pins can be easily replaced.

Habegger-Mietservice

Sie haben ein einmaliges Projekt. Die Investition in ein Seilzuggerät lohnt sich aus Ihrer Sicht nicht. Dann **profitieren Sie** von unserem umfangreichen Mietservice.

Service de location Habegger

Vous avez un projet unique: l'investissement dans un tire-câble ne vaut pas la peine selon vous. Dans ce cas, **profitez** de notre vaste service de location.

Habegger rental service

You have a one-off project. The investment in a rope hoist is not worthwhile from your point of view. Then you can **benefit** from our extensive rental service.

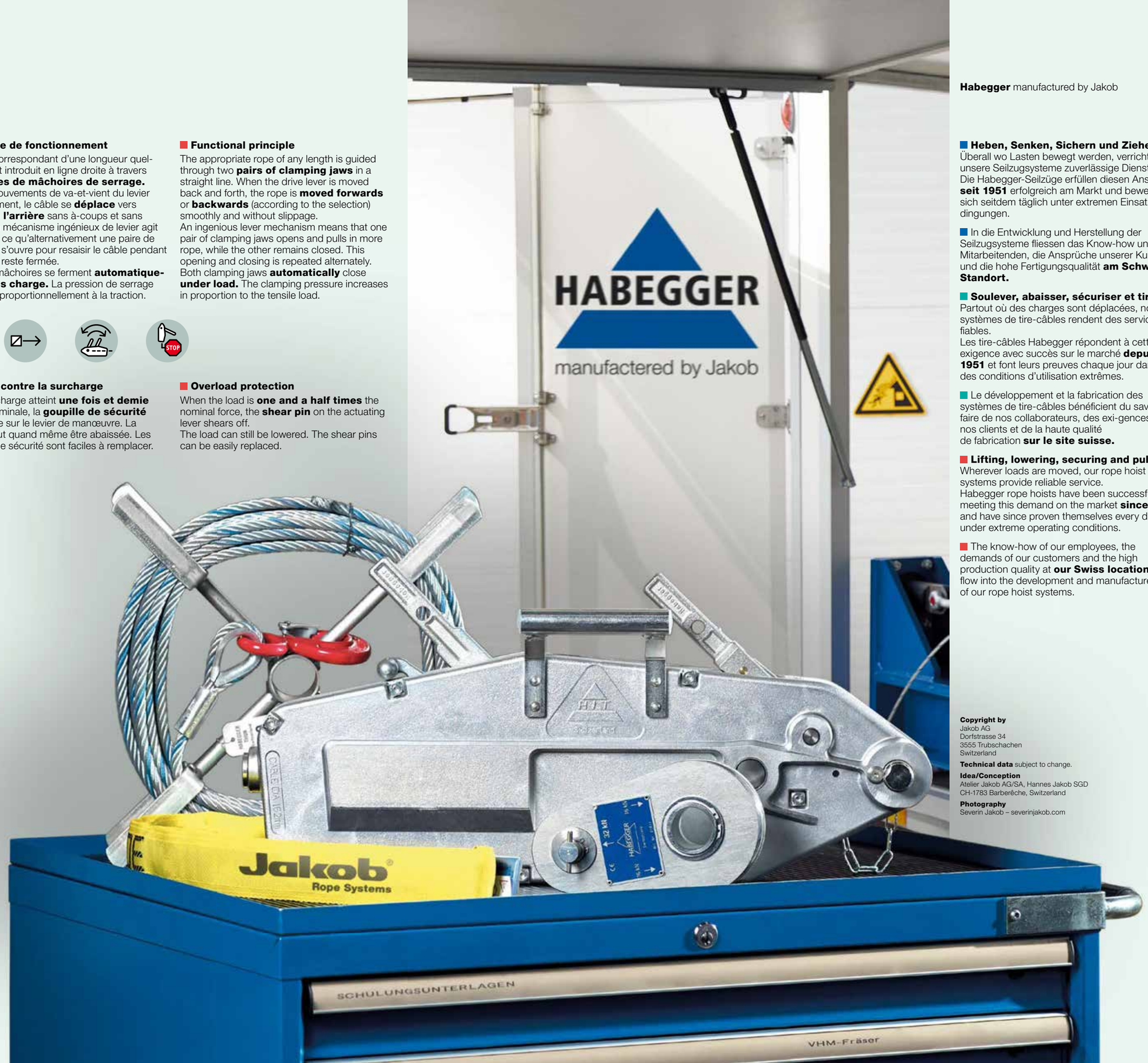

Habegger manufactured by Jakob

Heben, Senken, Sichern und Ziehen.

Überall wo Lasten bewegt werden, verrichten unsere Seilzugsysteme zuverlässige Dienste. Die Habegger-Seilzüge erfüllen diesen Anspruch **seit 1951** erfolgreich am Markt und beweisen sich seitdem täglich unter extremen Einsatzbedingungen.

In die Entwicklung und Herstellung der Seilzugsysteme fliessen das Know-how unserer Mitarbeitenden, die Ansprüche unserer Kunden und die hohe Fertigungsqualität **am Schweizer Standort.**

Soulever, abaisser, sécuriser et tirer.

Partout où des charges sont déplacées, nos systèmes de tire-câbles rendent des services fiables.
Les tire-câbles Habegger répondent à cette exigence avec succès sur le marché **depuis 1951** et font leurs preuves chaque jour dans des conditions d'utilisation extrêmes.

Le développement et la fabrication des systèmes de tire-câbles bénéficient du savoir-faire de nos collaborateurs, des exi-gences de nos clients et de la haute qualité de fabrication **sur le site suisse.**

Lifting, lowering, securing and pulling.

Wherever loads are moved, our rope hoist systems provide reliable service.
Habegger rope hoists have been successfully meeting this demand on the market **since 1951** and have since proven themselves every day under extreme operating conditions.

The know-how of our employees, the demands of our customers and the high production quality at **our Swiss location** flow into the development and manufacture of our rope hoist systems.

Copyright by
Jakob AG
Dorfstrasse 34
3555 Trubschachen
Switzerland

Technical data subject to change.

Idea/Conception
Atelier Jakob AG/SA, Hannes Jakob SGD
CH-1783 Barberêche, Switzerland

Photography
Severin Jakob – severinjakob.com

HABEGGER HIT-6

Handseilzuggerät
Tire-câble manuel
Manual rope hoist

Der Kleinste und Leichteste, zum Ziehen, Heben und Senken
- Legiertes Leichtmetallgehäuse
- Verankerungsbolzen gesichert
- **Überlastsicherung** durch auswechselbaren Abscherstift
- Koffer erhältlich

Le plus petit et le plus léger pour tirer, soulever et abaisser
- Carter en alliage léger
- Boulon d'ancrage bloqué
- **Sûreté contre la surcharge** par goupille de cisaillement interchangeable
- Mallette en option

The smallest and lightest unit for pulling, lifting and lowering
- Light alloy housing
- Anchorage bolts secured
- **Overload protection** by exchangeable shear pin
- Case available

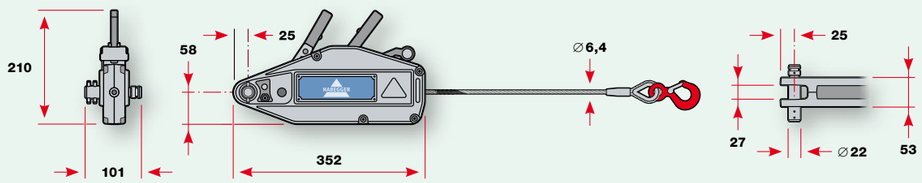

600 kg	600 kg	500 kg EN1808 Seite/Page 3.12	25 kg = 600 kg	900 kg	30 mm	4,2 kg

10 m

No. **00**600
Mit 10 m Seil, **ohne** Haspel
Avec 10 m de câble, **sans** dévidoir
With 10 m cable, **without** reel

No. **00**599
Ohne Seil und Koffer
Sans câble et mallette
Without cable and case

No. **00**670

10–20 m ohne Haspel / sans dévidoir / without reel

⌀ 6,4 mm

Stahldraht verzinkt
Fil d'acier galvanisé
Galvanized steel wire

Seil zu HIT-6 mit Schlaufe, Kausche und Lasthaken, andere Seite zugespitzt, **25–70 m** auf Haspel gewickelt
Câble pour HIT-6 avec boucle, cosse et crochet de levage, pointu de l'autre côté, **25–70 m** sur dévidoir
Rope for HIT-6 with loop, thimble, and hoist hook, other end tapered, **25–70 m** wound on reel

Litzenfarbe **blau** Couleur toron **bleu** Strand color **blue** **Nr. / N° / No.**	Seillänge Longueur du câble Rope length m	Abmessungen Dimensions Dimensions ⌀ mm	Gewicht Poids Weight **kg**
02602	**10**	6,4	3,2
02603	**15**	6,4	4
02604	**20**	6,4	4,8
02614	**25**	6,4	5,6
02615	**30**	6,4	6,3

Litzenfarbe **blau** Couleur toron **bleu** Strand color **blue** **Nr. / N° / No.**	Seillänge Longueur du câble Rope length m	Abmessungen Dimensions Dimensions ⌀ mm	Gewicht Poids Weight **kg**
02616	**40**	6,4	8
02617	**50**	6,4	9,6
02618	**60**	6,4	11,2
02619	**70**	6,4	12,8

Andere Längen auf Anfrage / Autres longueurs sur demande / Other lengths on request

HABEGGER HIT-10

Handseilzuggerät
Tire-câble manuel
Manual rope hoist

Der Allrounder mit dem hervorragenden Verhältnis von Zugkraft zum Eigengewicht
- Legiertes Leichtmetallgehäuse
- Verankerungsbolzen gesichert
- **Überlastsicherung** durch auswechselbaren Abscherstift
- Koffer erhältlich

Un appareil polyvalent dont le rapport entre la force de traction et le poids propre est excellent
- Carter en alliage léger
- Boulon d'ancrage bloqué
- **Sûreté contre la surcharge** par goupille de cisaillement interchangeable
- Mallette en option

The all-rounder with the excellent ratio between pulling force and weight
- Light alloy housing
- Anchorage bolts secured
- **Overload protection** by exchangeable shear pin
- Case available

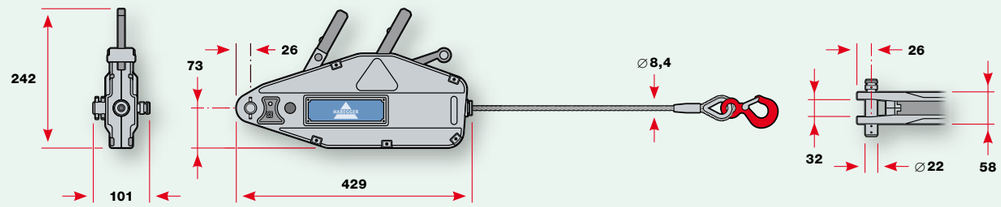

1000 kg	1000 kg	800 kg EN1808 Seite/Page 3.12	30 kg = 1000 kg	1500 kg	55 mm	6,5 kg

20 m

No. **00**700
Mit 20 m Seil auf Haspel
Avec 20 m de câble sur dévidoir
With 20 m cable on reel

No. **00**699
Ohne Seil und Koffer
Sans câble et mallette
Without cable and case

No. **00**770

⌀ 8,4 mm

Stahldraht verzinkt
Fil d'acier galvanisé
Galvanized steel wire

Seil zu HIT-10 mit Schlaufe, Kausche und Lasthaken, andere Seite zugespitzt, auf Haspel gewickelt
Câble pour HIT-10 avec boucle, cosse et crochet de levage, pointu de l'autre côté, sur dévidoir
Rope for HIT-10 with loop, thimble, and hoist hook, other end tapered, wound on reel

Litzenfarbe **blau** Couleur toron **bleu** Strand color **blue** **Nr. / N° / No.**	Seillänge Longueur du câble Rope length m	Abmessungen Dimensions Dimensions ⌀ mm	Gewicht Poids Weight **kg**
01011	**10**	8,4	4,3
01012	**15**	8,4	5,5
01013	**20**	8,4	6,9
01014	**25**	8,4	8,1
01015	**30**	8,4	9,4

Litzenfarbe **blau** Couleur toron **bleu** Strand color **blue** **Nr. / N° / No.**	Seillänge Longueur du câble Rope length m	Abmessungen Dimensions Dimensions ⌀ mm	Gewicht Poids Weight **kg**
01016	**40**	8,4	11,9
01017	**50**	8,4	14,4
01018	**60**	8,4	16,9
01021	**70**	8,4	20,4

Andere Längen auf Anfrage / Autres longueurs sur demande / Other lengths on request

HABEGGER HIT-16

Handseilzuggerät
Tire-câble manuel
Manual rope hoist

Der professionelle Allrounder, handlich und kräftig

- Legiertes Leichtmetallgehäuse mit Traggriff
- Hebelrohr ausziehbar
- Verankerungsbolzen gesichert
- **Überlastsicherung** durch auswechselbaren Abscherstift
- Aufbewahrungskasten erhältlich
- Optionaler Hydraulikantrieb

Le polyvalent professionnel, maniable et puissant

- Carter en alliage léger avec poignée
- Levier télescopique
- Boulon d'ancrage bloqué
- **Sûreté contre la surcharge** par goupille de cisaillement interchangeable
- Aufbewahrungskasten erhältlich
- Entraînement hydraulique en option

The professional all-rounder, handy and powerful

- Light alloy housing with handle
- Lever tube extendable
- Anchorage bolts secured
- **Overload protection** by exchangeable shear pin
- Storage case available
- Optional hydraulic drive

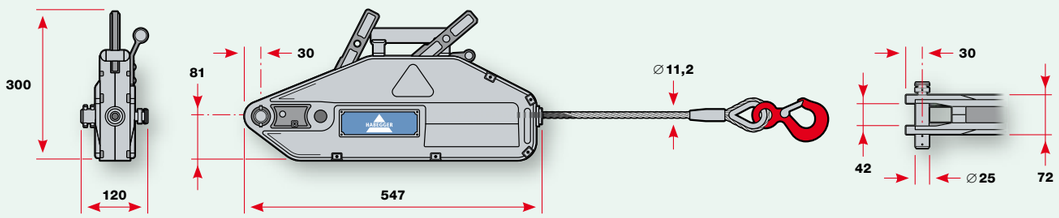

1600 kg	1600 kg	1200 kg EN1808 Seite/Page 3.12	35 kg = 1600 kg	2400 kg	60 mm	12 kg

20 m

No. **00**800

Mit 20 m Seil auf Haspel
Avec 20 m de câble sur dévidoir
With 20 m cable on reel

No. **00**799

Ohne Seil und Koffer
Sans câble et mallette
Without cable and case

No. **060.477.**300

∅ 11,2 mm

Stahldraht verzinkt
Fil d'acier galvanisé
Galvanized steel wire

Seil zu HIT-16 mit Schlaufe, Kausche und Lasthaken, andere Seite zugespitzt, auf Haspel gewickelt
Câble pour HIT-16 avec boucle, cosse et crochet de levage, pointu de l'autre côté, sur dévidoir
Rope for HIT-16 with loop, thimble, and hoist hook, other end tapered, wound on reel

Litzenfarbe **blau** / Couleur toron **bleu** / Strand color **blue**	Seillänge / Longueur du câble / Rope length	Abmessungen / Dimensions / Dimensions	Gewicht / Poids / Weight
Nr. / N° / No.		∅	**kg**
	m	mm	
01111	**10**	11,2	6,4
01112	**15**	11,2	8,5
01113	**20**	11,2	10,5
01114	**25**	11,2	12,6
01121	**30**	11,2	15,6

Litzenfarbe **blau** / Couleur toron **bleu** / Strand color **blue**	Seillänge / Longueur du câble / Rope length	Abmessungen / Dimensions / Dimensions	Gewicht / Poids / Weight
Nr. / N° / No.		∅	**kg**
	m	mm	
01122	**40**	11,2	19,7
01123	**50**	11,2	23,8
01124	**60**	11,2	27,9
01131	**70**	11,2	32,9

Andere Längen auf Anfrage / Autres longueurs sur demande / Other lengths on request

HABEGGER HIT-32

Handseilzuggerät
Tire-câble manuel
Manual rope hoist

Das Kraftwerk unter den Handseilzuggeräten

- Legiertes Leichtmetallgehäuse mit Traggriff
- Hebelrohr ausziehbar
- Verankerungsbolzen gesichert
- **Überlastsicherung** durch auswechselbaren Abscherstift
- Aufbewahrungskasten erhältlich
- Optionaler Hydraulikantrieb

Le plus puissant des tire-câbles passant manuels

- Carter en alliage léger avec poignée
- Levier télescopique
- Boulon d'ancrage bloqué
- **Sûreté contre la surcharge** par goupille de cisaillement interchangeable
- Aufbewahrungskasten erhältlich
- Entraînement hydraulique en option

The power plant among the manual rope hoists

- Light alloy housing with handle
- Lever tube extendable
- Anchorage bolts secured
- **Overload protection** by exchangeable shear pin
- Storage case available
- Optional hydraulic drive

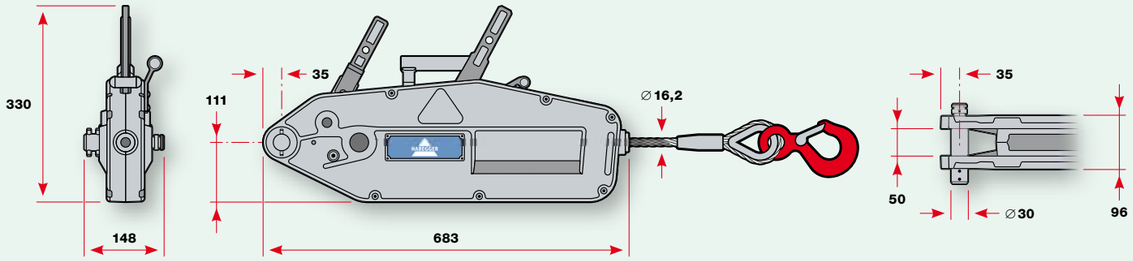

3200 kg	3200 kg	2400 kg EN1808 Seite/Page 3.12	50 kg = 3200 kg	4800 kg	30 mm	22,5 kg

10 m

No. **00**900

Mit 10 m Seil auf Haspel
Avec 10 m de câble sur dévidoir
With 10 m cable on reel

No. **00**899

Ohne Seil und Koffer
Sans câble et mallette
Without cable and case

No. **060.477.**301

∅ 16,2 mm

Stahldraht verzinkt
Fil d'acier galvanisé
Galvanized steel wire

Seil zu HIT-32 mit Schlaufe, Kausche und Lasthaken, andere Seite zugespitzt, auf Haspel gewickelt
Câble pour HIT-32 avec boucle, cosse et crochet de levage, pointu de l'autre côté, sur dévidoir
Rope for HIT-32 with loop, thimble, and hoist hook, other end tapered, wound on reel

Litzenfarbe **blau** / Couleur toron **bleu** / Strand color **blue**	Seillänge / Longueur du câble / Rope length	Abmessungen / Dimensions / Dimensions	Gewicht / Poids / Weight
Nr. / N° / No.		∅	**kg**
	m	mm	
01221	**10**	16,2	13,2
01222	**15**	16,2	17,7
01223	**20**	16,2	22
01224	**25**	16,2	26
01231	**30**	16,2	31,9

Litzenfarbe **blau** / Couleur toron **bleu** / Strand color **blue**	Seillänge / Longueur du câble / Rope length	Abmessungen / Dimensions / Dimensions	Gewicht / Poids / Weight
Nr. / N° / No.		∅	**kg**
	m	mm	
01232	**40**	16,2	40,9
01233	**50**	16,2	49,9
01241	**60**	16,2	70,7
01242	**70**	16,2	79,7

Andere Längen auf Anfrage / Autres longueurs sur demande / Other lengths on request

HIT-16/-32

Hydraulikantrieb
Entraînement hydraulique
Hydraulic drive

Support und Hubzylinder

- HIT-16 und HIT-32 können mit wenig Aufwand auf Hydraulikantrieb nachgerüstet werden.
- Die Richtungsänderung wird durch das Umstecken des Bolzens **A** vom Vorwärts- zum Rückwärtsganghebel erreicht.
- Das Hydraulikaggregat ist erhältlich für den Betrieb von einem oder zwei Geräten.

Support et vérin hydraulique

- Les HIT-16 et HIT-32 peuvent aisément être équipés ultérieurement d'un entraînement hydraulique.
- La direction de marche est modifiée en permutant la fixation de la goupille **A.**
- L'unité hydraulique est disponible pour le maniement d'un ou deux appareils.

Support and hydraulic cylinder

- HIT-16 and HIT-32 can be converted to hydraulic drive in a straightforward procedure.
- The change of direction is achieved by changing the pin **A** from the forward to the reverse gear lever.
- The hydraulic power unit is available for the operation of one or two devices.

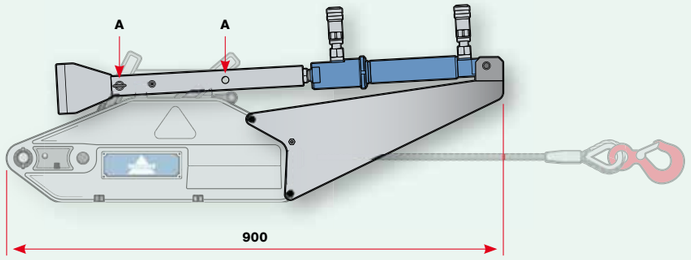

No. **00**555

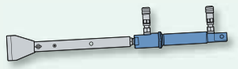

HIT 16

No. **00**857

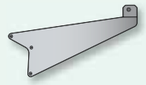

1600 kg	**1600 kg**	HIT-16	**1,2 m/min**	**2 m/min**	**8,7 kg**
3200 kg	**3200 kg**	HIT-32	**0,3 m/min**	**1,2 m/min**	**8,4 kg**

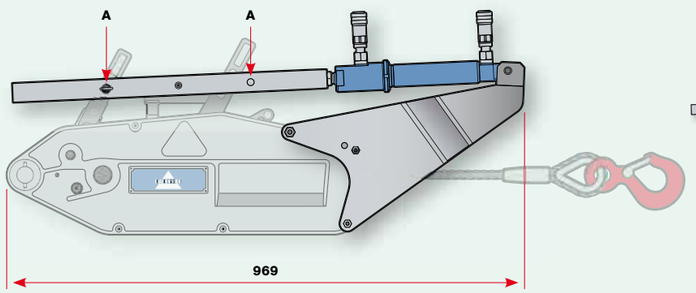

No. **00**158

HIT 32

No. **00**164

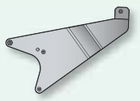

HE/HB

Hydraulikantrieb
Entraînement hydraulique
Hydraulic drive

Hydraulikgruppen

- Die Bedienung ist einfach und schnell: Schläuche anschliessen, Motor anlassen, Hebel am Steuerventil betätigen und schon wird gezogen.
- Der Zylinder wird automatisch über das **Umschaltventil** gesteuert.
- Ein Überdruckventil schützt den Seilzug **vor Überlastung.**

Groupes hydrauliques

- La commande est simple et rapide: raccorder les flexibles, faire démarrer le moteur, actionner le levier sur la vanne-pilote et en avant.
- Le vérin est commandé automatiquement via la **soupape d'inversion.**
- Une soupape de surpression protège le tire-câble **contre la surcharge.**

Hydraulic groups

- Quick and easy to operate: Connect the hoses, start the engine, operate the lever on the control valve and rope pulling starts straight away.
- The cylinder is automatically controlled by the **changeover valve.**
- A pressure relief valve protects the wire rope hoist **against overload.**

HE/HB	**135–140 bar**	**25 l**	**L×B×H** mm 720×720×640–694	**HE1**	**9 l/min**
				HB1	**9 l/min**
HE2	**2 × 9 l/min**	**3 kW**	**80 kg**	**1,5 kW**	**57 kg**
HB2	**2 × 9 l/min**	**6,6 kW**	**79 kg**	**2 kW**	**56 kg**

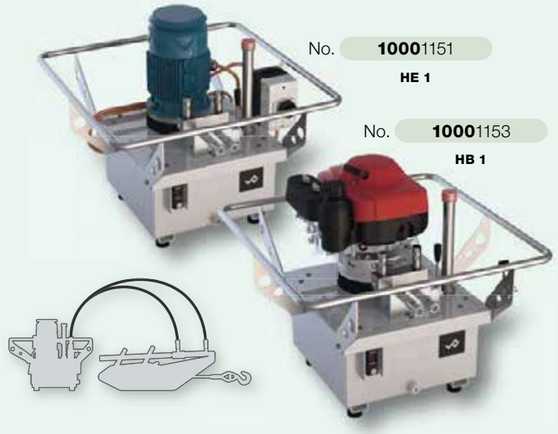

No. **1000**1151
HE 1

No. **1000**1153
HB 1

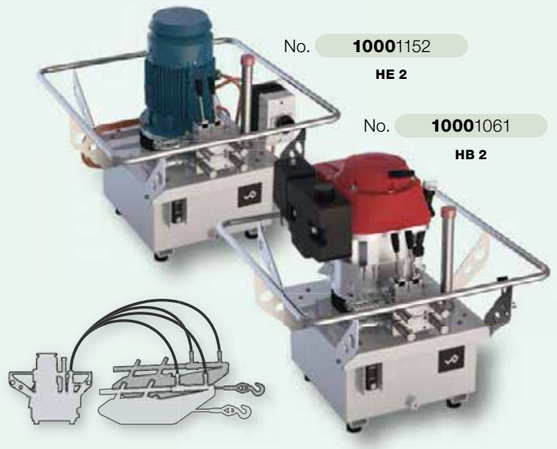

No. **1000**1152
HE 2

No. **1000**1061
HB 2

Hydraulikschlauch
Mit Schnelltrennkupplungen, Druck max. 330 bar
Flexible hydraulique
Avec débranchements rapides, pression max. 330 bars
Hydraulic hose
With quick disconnect couplings, pressure max. 330 bar

Nr. / N° / No.	Länge / Longueur / Length	Innendurchmesser / Diamètre intérieur / Inner diameter	Gewicht / Poids / Weight
	m	mm	kg
00450	**3**	9,5	2,1
00451	**5**	9,5	3,3
00452	**10**	9,5	6,7

Andere Längen auf Anfrage / Autres longueurs sur demande / Other lengths on request

HIT-6 / -10 / -16 / -32

Ersatzteile und Zubehör
Pièces de rechange et accessoires
Spare parts and accessories

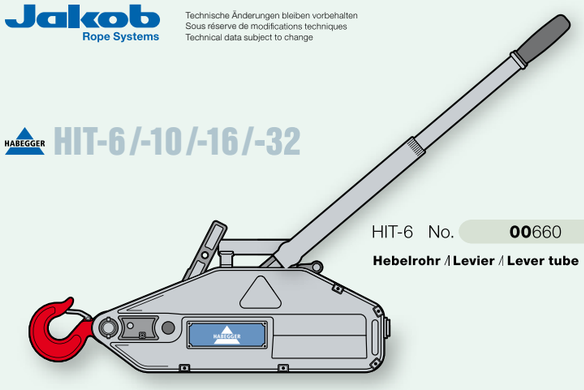

HIT-6 No. **00**660 HIT-10 No. **00**750 HIT-16/-32 No. **00**860

Hebelrohr / Levier / Lever tube

HIT-6 No. **4356.**1002.0 HIT-10 No. **4356.**1002.0 HIT-16 No. **4356.**1004.0 HIT-32 No. **4356.**1006.0

Lasthaken / Crochet de levage / Hoist hook

HIT-6 No. **30410**-0100 HIT-10 No. **30410**-0100 HIT-16 No. **30410**-0200 HIT-32 No. **30410**-0300

Wirbelhaken / Crochet à émerillon / Swivel hook

HIT-6 No. **30480**-0100-10 HIT-10 No. **30480**-0100-10 HIT-16 No. **30480**-0200 HIT-32 No. **30480**-0320-10

Sicherheitslasthaken / Crochet de sécurité / Safety hoist hook

HIT-6 No. **30425**-0100 HIT-10 No. **30425**-0100 HIT-16 No. **30425**-0200

Sicherheitswirbelhaken / Crochet à émerillon de sécurité / Safety swivel hook

No. **0543.**1403.1

Senkschraube zu Ankerbolzen **M6**×**10** mit U-Scheibe 90°
Vis à tête conique pour boulon d'ancrage **M6**×**10**avec rondelle 90°
Countersunk screw to anchor bolt **M6**×**10**with 90° washer

No. **2201.**1618.1

Splint
Goupilles fendues
Split pins

No. **2202.**1001.1

Klappsplint
Goupilles fendues à charnière
Folding split pins

No. **00**632

HIT-6 ∅ 5,5 x 20 mm

No. **00**252

HIT-10 / T-15 ∅ 7 x 22 mm

No. **00**835

HIT-16 / -32 ∅ 7,5 x 29 mm

Messing
Laiton
Brass

Abscherstifte-Set
Jeu de goupilles de cisaillement
Shear pin set

Nr. / N° / No.	Bestehend aus Comprenant Consisting of	Anzahl Quantité Quantity
00590	HIT-6	10
	HIT-10 / T-15	50
	HIT-16 / HIT-32	50
	Senkschraube / Vis à tête conique / Countersunk screw: M6 x 10	10
	U-Scheibe 90° / Rondelle en 90° / Washer 90°: M6	10

HIT-6 / -10 / -16 / -32

Seil zu HIT-Handseilzuggeräten
Câble pour tire-câbles manuels HIT
Rope for HIT manual rope hoists

∅ **6,4 mm**

∅ **8,4–16,2 mm**

1960/2060 N/mm²
Stahldraht verzinkt, Fasereinlage
Fil d'acier galvanisé, âme textile
Galvanized steel wire, fibre core

Nr. / N° / No.	Litzenfarbe **blau** Couleur toron **bleu** Strand color **blue**	Seil Câble Rope	Passend zu Convient pour Matching	Mindestbruchkraft Force de rupture minimale Minimum breaking force	Konstruktion Construction Construction	Gewicht Poids Weight
		∅		kN		kg
		mm		(kN × 102 = kp)		100 m
10190-0640		**6,4**	HIT-6	31	4 × 19 SEALE + FC	18
10190-0840		**8,4**	HIT-10	50	6 × 15 SEALE + FC	24
10190-1100		**11,2**	HIT-16	80	6 × 19 SEALE + FC	41
10190-1630		**16,2**	HIT-32	160	6 × 19 SEALE + FC	86

Fertig konfektionierte Seile siehe Seiten 3.4–3.7 / **Câbles confectionnés** voir pages 3.4–3.7 / **Ready assembled ropes** see pages 3.4–3.7

HIT-6 / -10 / -16 / -32, HIT-TRAC-8 / -16 / -32

Seilhaspel
Dévidoirs de câbles
Rope reels

Zeitsparend, schützt das Seil
- Das **Tragrohr D** mit Nabenbremse und Handkurbel erlaubt ein müheloses Aufwickeln.
- Für **grosse Seillängen** wählen Sie den Haspel auf fahrbarem Bock **E.**

Gain de temps, protège le câble
- Le **tube support D** avec frein de moyeu et manivelle permet un enroulement sans effort.
- Pour les **câbles longs,** choisissez le dévidoir sur support mobile **E.**

Saves time, protects the rope
- The **support tube D** with hub brake and hand crank allows effortless winding.
- For **long ropes,** choose the reel on a trolley block **E.**

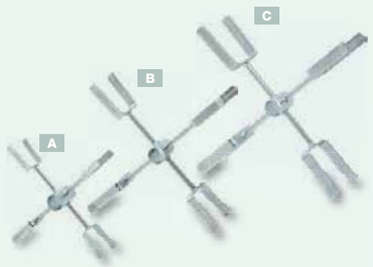

Stahl verzinkt
Acier galvanisé
Galvanized steel

Seilhaspel
Dévidoirs de câbles
Rope reels

Nr. / N° / No.	Abbildung Illustration Illustration	Maximale Seilaufnahme bei Seil-∅ mm Prise de câble maximale pour un câble de ∅ mm Maximum rope take-up for rope ∅ mm ∅ **6,4**	∅ **8,4**	∅ **11,2**	∅ **16,2**	Gewicht Poids Weight kg
		m	m	m	m	100 m
00280	**A**	80	60	25		1,3
00281	**B**	150	120	60	25	2,3
00282	**C**	250	200	130	50	3,3
00190	**D**					5
00180	**E**	1200	600	300	200	15

HIT-6 / -10 / -16 / -32

Fangvorrichtungen
Dispositifs d'arrêt
Fall arrest devices

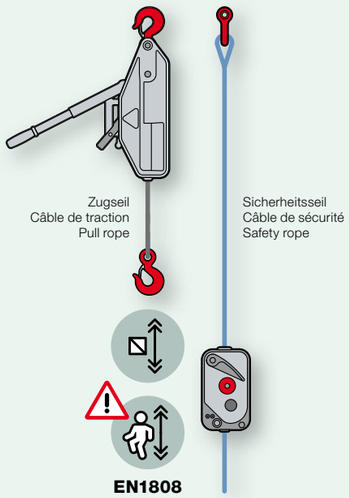

Personenbeförderung

- Habegger-Handseilzuggeräte sind nach **EN 1808** für den Personentransport zugelassen.
- Der Anwender muss ein zusätzliches **Sicherheitsseil** mit einer **Fangvorrichtung** installieren.
- Fehler, die zum **Ansprechen** der Fangvorrichtung führen: zu schnell sinkende Last, Bruch der Zugseiles oder des Anschlagpunktes.
- Ein **Zugkraftmessgerät** wird zur Kraftermittlung empfohlen. Dieses kann von **Jakob** bezogen werden. Wir beraten Sie gerne bei der Auslegung Ihres persönlichen Seilsystems.

Transport des personnes

- Les tire-câbles manuels Habegger sont homologué pour le transport des personnes selon **EN 1808.**
- L'utilisateur doit installer un **câble de sécurité** supplémentaire avec un **dispositif d'arrêt.**
- Défauts qui entraînent le **déclenchement** du dispositif d'arrêt: descente trop rapide de la charge, rupture du câble de traction ou du point d·ancrage.
- Il est indiqué de déterminer la charge à l'aide d'un **dynamomètre.** Celui-ci peut être obtenu auprès de **Jakob.** Nous vous aiderons volontiers à configurer votre système de câbles personnel.

Passenger transport

- Habegger manual hoists are approved for passenger transport according to **EN 1808.**
- The user must install an additional **safety rope** with a **fall arrest device.**
- Errors that cause the fall arrest device to **respond:** load sinking too fast, breakage of the pull rope or the lifting point.
- A **load dynamometer** is recommended for force measurements. This device is available from **Jakob.** We would be happy to advise you in the configuration of your personal rope system.

Zugkraftmessgeräte siehe Kapitel **Zubehör**
Dynamomètres à charge voir chapitre **Accessoires**
Load dynamometres see chapter **Accessories**

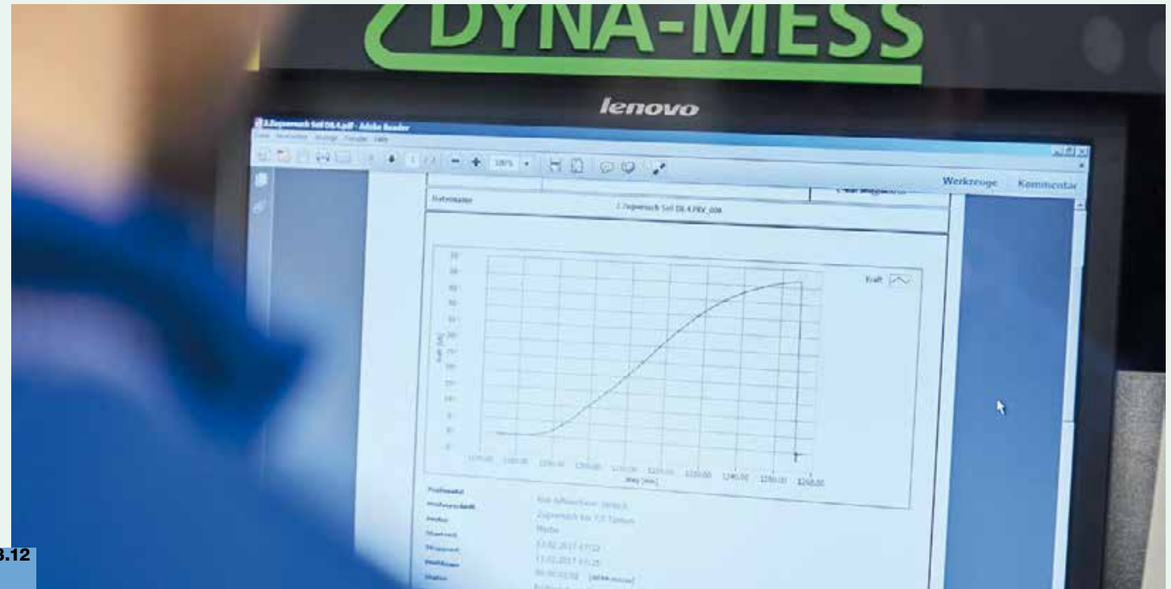

HIT-6 / -10 / -16 / -32

Fangvorrichtungen
Dispositifs d'arrêt
Fall arrest devices

Blocstop BS

- Beim Heben einer Last oder beim Spannen eines Drahtseils läuft das Seil durch das Blocstop BS.
- Zum Absenken der Last oder zum Lösen des Seils wird das Blocstop BS manuell geöffnet.

Blocstop BS

- Lors du levage d'une charge ou de la mise en tension d'un câble métallique, le câble passe par le Blocstop BS.
- Pour descendre la charge ou libérer le câble, le Blocstop BS est ouvert manuellement.

Blocstop BS

- When lifting a load or tensioning a wire rope, the rope passes through the Blocstop BS.
- To lower the load or release the wire rope, the Blocstop BS must be opened manually.

Blocstop BS					
Nr. / N° / No.		**kN**	**kN**	**∅**	**kg**
	Für / pour / for	(kN × 102 = kp)	(kN × 102 = kp)	mm	
10000851	HIT-6	**8**	**6**	8,3	2
10000580	HIT-10	**10**	**8**	9,5	3,7
10000581	HIT-16	**16**	**12**	11,5	3,7
10000582	HIT-32	**32**	**24**	16,3	8,7
				Rope for Blocstop	

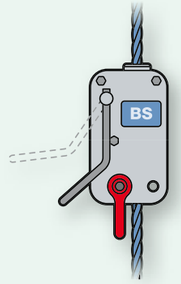

Blocstop BSA

- Benötigt ein sekundäres Sicherheitsseil, parallel zum Zugseil.
- Schützt nicht nur vor Seilausfall oder Hebezeugstörung, sondern auch gegen übermässige Neigung einer Plattform.

Blocstop BSA

- Ne peut être utilisé que sur un câble de sécurité secondaire parallèle au câble de traction.
- Protège non seulement contre une défaillance du câble ou de l'appareil de levage mais aussi contre l'inclinaison excessive d'une plateforme.

Blocstop BSA

- Can only be used on a secondary safety rope parallel to a pull rope.
- Protects not only against rope failure or hoist malfunction, but also against excessive tilting of a platform.

Blocstop BSA					
Nr. / N° / No.		**kN**	**kN**	**∅**	**kg**
	Für / pour / for	(kN × 102 = kp)	(kN × 102 = kp)	mm	
10000852	HIT-6	**8**	**6**	8,3	4
10000853	HIT-10	**10**	**8**	9,5	6
10000854	HIT-16	**16**	**12**	11,5	6
10000855	HIT-32	**32**	**24**	16,3	9,7
				Rope for Blocstop	

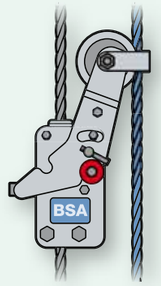

Blocstop BSO

- Kann mit oder ohne sekundäres Sicherheitsseil betrieben werden.
- Bei Übergeschwindigkeit des durchlaufenden Sicherheitsseils stoppt die Fangvorrichtung die Abwärtsbewegung der Last.
- Maximale Seilgeschwindigkeit 18 m/min (andere Geschwindigkeiten auf Anfrage)

Blocstop BSO

- Peut être utilisé avec ou sans câble de sécurité secondaire.
- En cas de survitesse du câble de sécurité qui passe, le dispositif de sécurité arrête le mouvement descendant de la charge.
- Vitesse maximale du câble 18 m/min (autres vitesses sur demande)

Blocstop BSO

- Can be operated with, or without secondary safety rope.
- In case of overspeed of the passing safety rope, the safety gear stops the downward movement of the load.
- Maximum rope speed 18 m/min (other speeds upon request)

Blocstop BSO					
Nr. / N° / No.		**kN**	**kN**	**∅**	**kg**
	Für / pour / for	(kN × 102 = kp)	(kN × 102 = kp)	mm	
060.478.028	HIT-6	**5**	**6**	8	4,1
060.478.029	HIT-10	**8**	**8**	9	6
060.478.048	HIT-16	**26**	**20**	14	14
				Rope for Blocstop	

HABEGGER RDP

Seilablenkrollen
Poulies de déviation du câble
Rope deflection pulleys

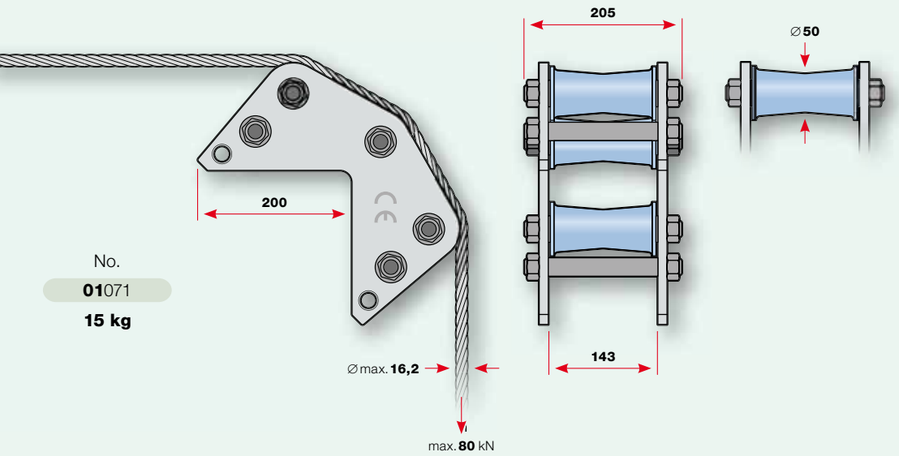

No.
01071
15 kg

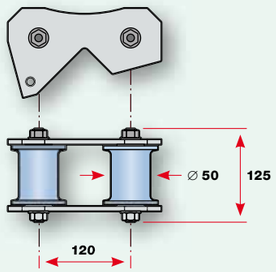

No.
01030
1,9 kg

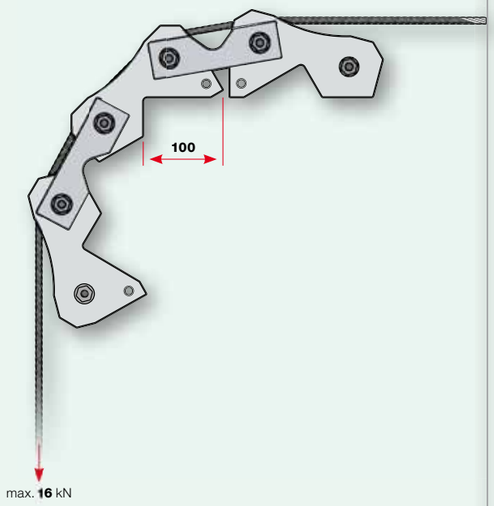

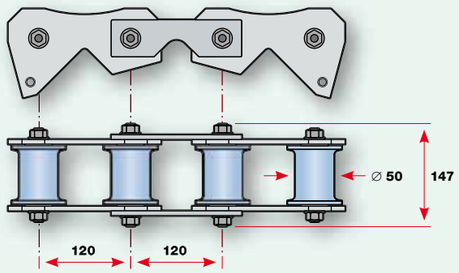

No.
01032
4,2 kg

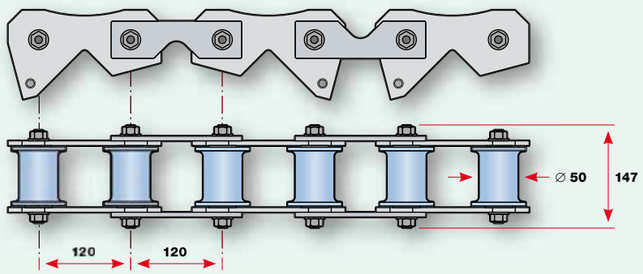

No.
01033
6,4 kg

HABEGGER AL-A / ST-A

Seilflaschen
Poulies de renvoi
Snatch blocks

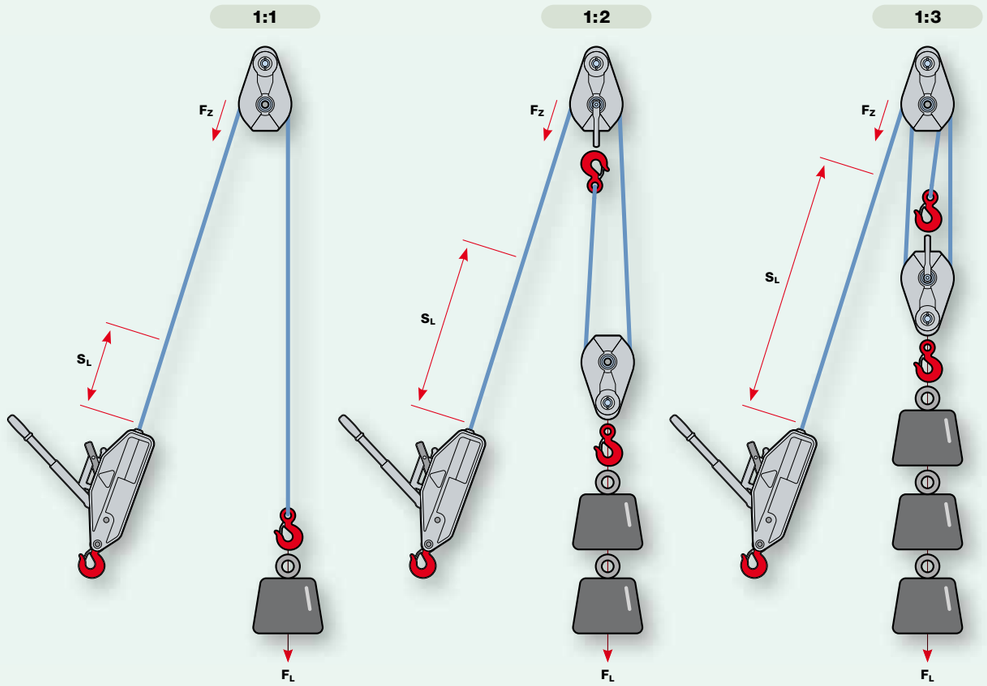

Der Nutzen von Seilflaschen

- Dank eines Flaschenzugs kann bei gleichbleibender **Zugkraft F_Z** eine höhere **Hublast F_L** bewegt werden. Jedoch verlängert sich der **Hubweg S_L** entsprechend.
- Die Seilflaschen und deren Verankerungen müssen auf die **gesamte Last** ausgelegt werden.

L'avantage des poulies de renvoi

- Grâce à un palan, une charge de **levage F_L** plus élevée peut être déplacée avec la même **force de traction F_Z.** Cependant, la **course de levage S_L** s'allonge en conséquence.
- Les poulies de renvoi et leurs ancrages doivent être conçus pour supporter la **charge totale.**

The benefit of rope pulleys

- Thanks to a pulley block, a higher **lifting load F_L** can be moved with the same **pulling force F_Z.** However, the **stroke distance S_L** is extended accordingly.
- The rope pulleys and their anchorages must be designed for the **entire load.**

AL-A

Sicherheit 4-fach **Seilflaschen aus Aluminium**
Sécurité 4 fois **Poulies de renvoi en aluminium**
Safety factor 4 **Aluminum snatch blocks**

AL-A **32** kN

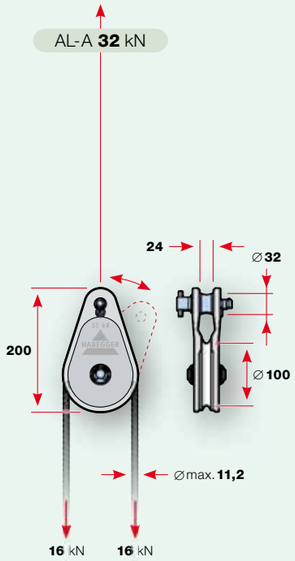

No. **01**740
1,2 kg

AL-A **64** kN

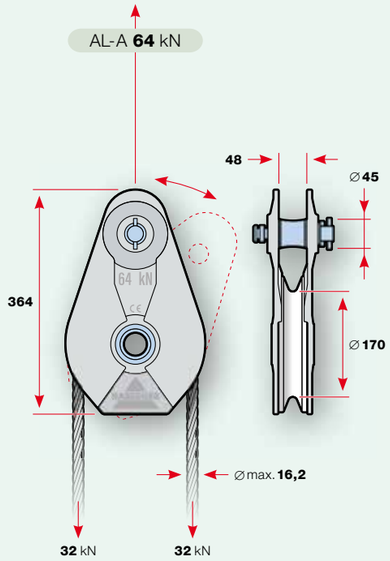

No. **01**840
4,8 kg

No. **01**840/K
5 kg

AL-A **64** kN

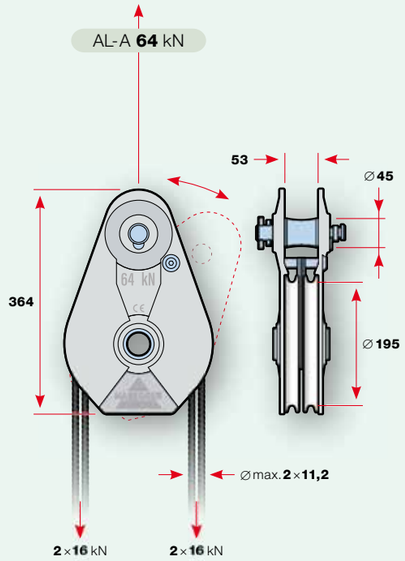

No. **01**840/2
5,8 kg

No. **01**840/2/K
6,6 kg

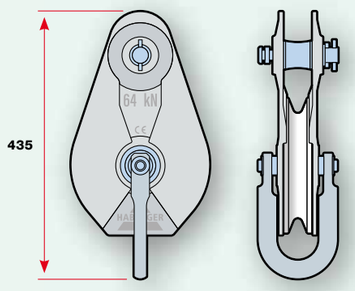

No. **01**840/B
7 kg

No. **01**840/B/K
7,2 kg

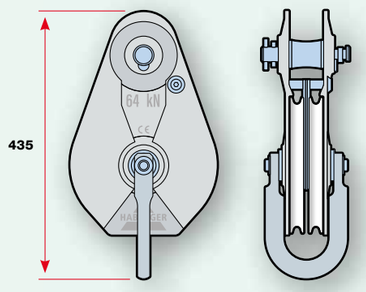

No. **01**840/2/B
8 kg

No. **01**840/2/K/B
8,8 kg

Gleitlager
Palier lisse
Plain bearing

Kugellager
Roulements à billes
Ball bearing

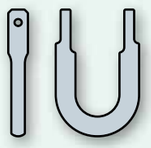

No. **01**854
2,2 kg
Rückverankerung
Ancrage de retour
Back anchoring

■ **Seilgeschwindigkeit** bei Seilflaschen mit Gleitlager:
■ **Vitesse du câble** pour les poulies de renvoi avec palier lisse:
■ **Rope speed** for snatch blocks with plain bearing:
max. 10 m/min

ST-A

Sicherheit 4-fach **Seilflaschen aus Stahl**
Sécurité 4 fois **Poulies de renvoi en acier**
Safety factor 4 **Steel snatch blocks**

ST-A **32** kN

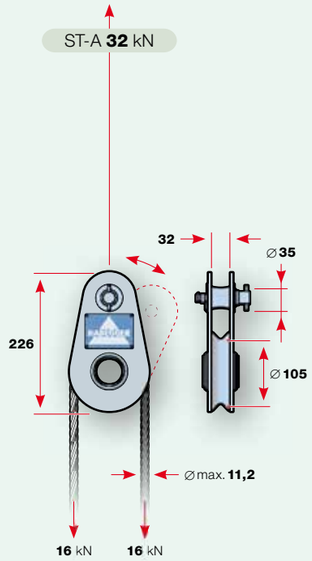

No. **01**871
3,3 kg

ST-A **64** kN

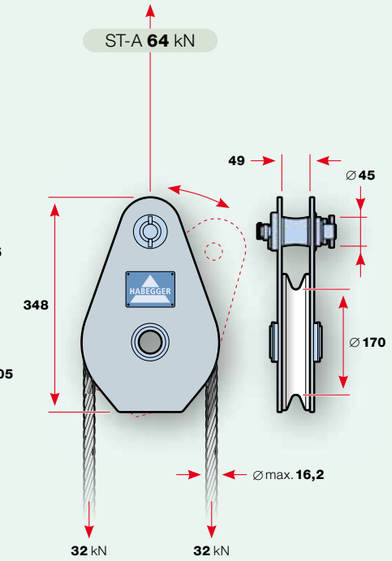

No. **01**889
8 kg

ST-A **128** kN

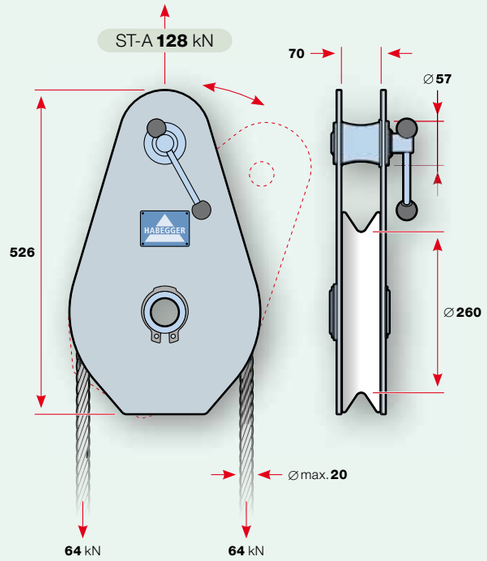

No. **01**909
20,5 kg

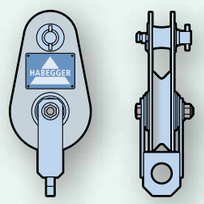

No. **01**871/B
3,8 kg

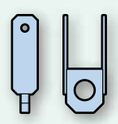

No. **02**001
0,5 kg
Rückverankerung
Ancrage de retour
Back anchoring

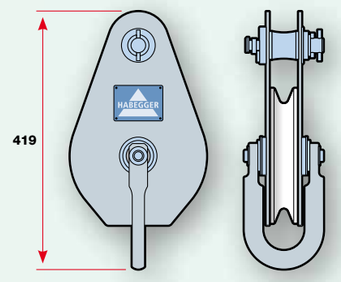

No. **01**889/B
10,2 kg

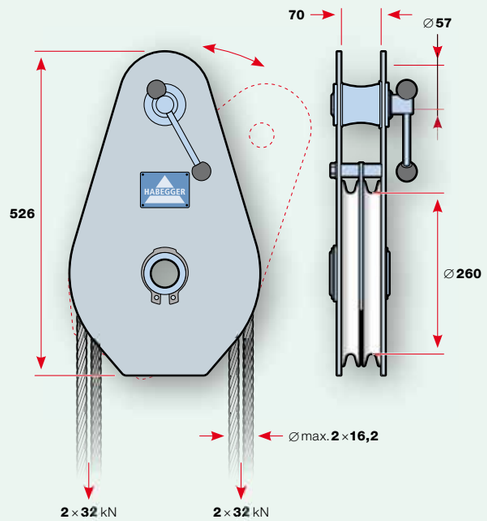

No. **01**910
23 kg

■ **Habegger-Seilflaschen**
- **Belastungsangaben** mit **4-fachem** Sicherheitsfaktor
- Seitenflansch **aufklappbar**
- Kunststoff-Seilrollen (ST-A 32 Stahl)

■ **Poulies de renvoi Habegger**
- **Données de charge** avec facteur de sécurité **multiplié par 4**
- Bride latérale **rabattable**
- Poulies en plastique (ST-A 32 acier)

■ **Habegger snatch blocks**
- **Load data** with **4-fold** safety factor
- Side flange **hinged**
- Plastic rope pulleys (ST-A 32 steel)

HIT-TRAC-Motorseilzuggeräte
Tire-câbles motorisés HIT-TRAC
HIT-TRAC motorized rope hoists

Funktionsprinzip
Das passende Seil von beliebiger Länge wird über die Druck- und Führungsrolle um das **Triebrad** gelenkt und in **unbelastetem** Zustand wieder ausgestossen.
Die Kraftübertragung erfolgt auf den Flanken des Triebrades über die **Drei-Punkt-Wippe** auf das Seil.
Das Drahtseil kann **an jeder beliebigen Stelle** seiner Länge mühelos eingelegt und herausgenommen werden.

Principe de fonctionnement
Le câble correspondant d'une longueur quelconque est guidé autour de la **roue motrice** par la poulie de pression et la poulie de guidage, il est relâché quand **la contrainte disparaît.**
La transmission de la force s'effectue sur les flancs de la roue motrice via la **bascule à trois points** sur le câble.
Le câble s'insère et s'enlève facilement **à n'importe quel point** de sa longueur.

Functional principle
The appropriate rope of any length is directed around the **driving wheel** by the pressure and guiding roller, and pushed out again **without any load** on it.
Force is transmitted from the flanks of the driving wheel via the **three-point rocker** onto the rope.
The wire rope can be easily inserted and removed **at any point** along its length.

Überlastsicherung
Eine eingebaute Schutzvorrichtung in Form einer **Rutschkupplung** bzw. eines **Thermoschutzes** schützt Ihr HIT-TRAC vor Überlast.
Der **Endschalter** stellt den Elektromotor automatisch ab, sollte die Last gegen das Gehäuse gezogen werden.
Mit Struppen und Schlingen **verankern** Sie das Seilzuggerät sicher am Arbeitsort.

Sûreté contre la surcharge
Un dispositif de protection intégré sous forme d'**accouplement à glissement** ou de **thermocouple** protège votre HIT-TRAC contre la surcharge.
Le **fin de course** stoppe le moteur si la charge est tirée contre le carter.
Ancrez solidement le tire-câble avec des élingues et des boucles sur son lieu d'utilisation.

Overload protection
A built-in protective device in the form of a **sliding clutch** or a **thermal protection device** protects your rope hoist from overloading. The **limit switch** automatically switches off the electric motor if the load is pulled against the housing.
The rope hoist is securely **anchored** at the workplace using straps and loops.

CE

Habegger-Mietservice
Sie haben ein einmaliges Projekt. Die Investition in ein Seilzuggerät lohnt sich aus Ihrer Sicht nicht. Dann **profitieren Sie** von unserem umfangreichen Mietservice.

Service de location Habegger
Vous avez un projet unique: l'investissement dans un tire-câble ne vaut pas la peine selon vous. Dans ce cas, **profitez** de notre vaste service de location.

Habegger rental service
You have a one-off project. The investment in a rope hoist is not worthwhile from your point of view. Then you can **benefit** from our extensive rental service.

Habegger manufactured by Jakob

Innovationen für die Sicherheit
Die **HIT-TRAC neo**-Modelle basieren auf bewährten Konstruktionen und profitieren von unseren Weiterentwicklungen. Die LED-Anzeige für Belastung und Überlastung, die einstellbare Zugkraft oder die variable Seilgeschwindigkeit sind nur einige der nennenswerten Vorteile.
Der neue **HIT-TRAC 8A** ist das erste akkubetriebene Gerät, mit dem Lasten emissionsfrei bewegt werden können.

Mit Habegger-Seilzuggeräten sind oft auch ungewöhnliche Lösungen möglich. Zögern Sie deshalb nicht, **unseren Rat** einzuholen, wenn Sie vor einem Anwendungsproblem stehen.

Innovations pour la sécurité
Les modèles **HIT-TRAC neo** sont basés sur des constructions éprouvées et bénéficient de nos développements. L'affichage de la charge et de la surcharge par LED, le réglage de la force de traction ou la vitesse variable du câble ne sont que quelques-uns des avantages notables.
Le nouveau **HIT-TRAC 8A** est le premier appareil fonctionnant sur batterie, ce qui permet de déplacer des charges sans émissions.

Les treuils à câble passant de Habegger rendent souvent des solutions inhabituelles possibles. N'hésitez pas à **nous consulter** si vous avez un problème à résoudre.

Innovations for safety
The **HIT-TRAC neo** models are based on the proven designs and benefit from our further developments. Load and overload display by means of LED, tractive force regulation or the variable rope speed are just some of the noteworthy advantages.
The new **HIT-TRAC 8A** is the first device with battery operation to move loads without emissions.

With Habegger wire rope hoists, it is often possible to achieve unusual applications. Therefore, please don't hesitate to call for **our advice** if you happen to be faced with a problematic application.

HABEGGER HIT-TRAC

Übersicht HIT-TRAC-Motorseilzuggeräte
Aperçu des tire-câbles motorisés HIT-TRAC
Overview HIT-TRAC motorized rope hoists

HIT-TRAC	Benzinmotor Moteur essence Petrol engine	Elektromotor Moteur électrique Electric motor	Stromversorgung Alimentation électrique Power supply	Nennkraft Force nominale Rated force	Seilgeschwindigkeit Vitesse du câble Rope speed	Einschaltdauer Cycle de service Duty cycle	Gewicht Poids Weight
				kg	m/min	%	kg
						heben / senken **lever** / baisser **lift** / lower	
8B	●			**800**	**~10**	**100** /	**30**
8E		●	**1 × 230 V**	**800**	**0–6**	**30** / 30	**32**
8A		●	**Li-Ion 42 V**	**800**	**~8**	**100** /	**28,5**
16B	●			**1600**	**~10**	**100** /	**44**
16E		●	**3 × 400 V**	**1600**	**10**	**30** / 30	**58**
16E neo		●	**3 × 400 V**	**1600**	**0–10**	**30** / [a]	**43**
32E		●	**3 × 400 V**	**3200**	**5**	**30** / 30	**160**
32E neo		●	**3 × 400 V**	**3200**	**0–5**	**30** / [b]	**144**
64E		●	**3 × 400 V**	**6400**	**2,5**	**30** / 30	**245**
64E neo		●	**3 × 400 V**	**6400**	**0–2,5**	**30** / [c]	**229**
64E vario		●	**3 × 400 V**	**6400**	**0,5–4,6**	**100** / 100	**382**
128E vario		●	**3 × 400 V**	**12800**	**0,5–2,5**	**100** / 100	**800**

[a] Seite/page 3.28
[b] Seite/page 3.34
[c] Seite/page 3.36

Zubehör **Accessoires** **Accessories**	Funksteuerung Contrôle radio Radio control	Lastanzeige Affichage de charge Load display	Zugkraftregulierung Contrôle de la traction Traction control	Tragbügel Cadre porteur Carrying handle	Schutzbügel Protecteur Protection guard	Rohrgestell Support tubulaire Tubular frame	Haspelantrieb Entraînement dévidoir Reel drive
HIT-TRAC							
8B							
8E							
8A							
16B				●			
16E					●	●	●
16E neo	●	●	●		●	●	●
32E							
32E neo	●	●	●				
64E							
64E neo	●	●	●				
64E vario	●						
128E vario	●						

HIT-TRAC 8B

Seilzuggerät mit Benzinmotor
Tire-câble avec moteur à essence
Rope hoist with gasoline engine

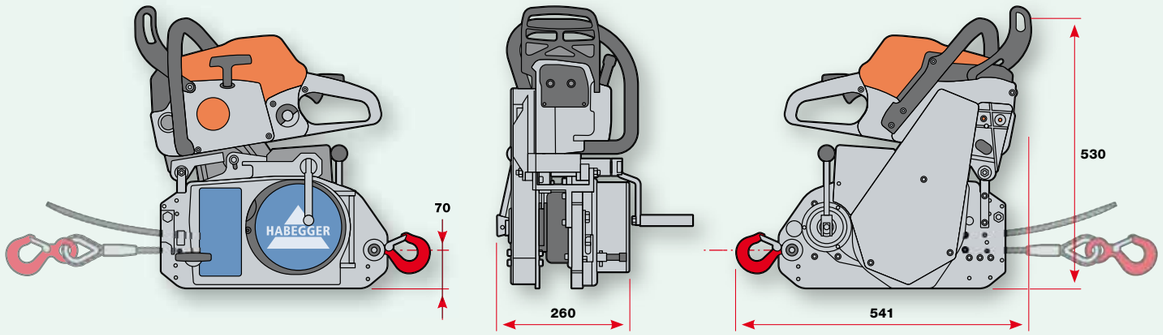

800 kg	800 kg	~10 m/min	2,6 kW Stihl MS 261	30 kg

Überlastschutz durch Rutschkupplung bei ca. 20% Überlast
- **Seillänge** unbegrenzt

Sûreté contre la surcharge par l'embrayage qui glisse à environ 20% de surcharge
- **Longueur du câble** illimitée

Overload protection due to slipping clutch at approx. 20% overload
- **Rope length** unlimited

No. **06**313

Ohne Seil und Koffer
Sans câble et malette
Without cable and case

⌀ **8,2 mm**

Stahldraht verzinkt
Fil d'acier galvanisé
Galvanized steel wire

Seil zu HIT-TRAC 8 mit Schlaufe, Kausche und Lasthaken, andere Seite zugespitzt, auf Haspel gewickelt
Câble pour HIT-TRAC 8 avec boucle, cosse et crochet de levage, pointu de l'autre côté, sur dévidoir
Rope for HIT-TRAC 8 with loop, thimble, and hoist hook, other end tapered, wound on reel

Litzenfarbe **grün** Couleur toron **vert** Strand color **green**	Seillänge Longueur du câble Rope length	Abmessungen Dimensions Dimensions	Gewicht Poids Weight
Nr. / N° / No.		⌀	**kg**
	m	mm	
07298	**20**	8,2	7,1
07299	**25**	8,2	8,5
07303	**30**	8,2	9,8
07304	**40**	8,2	12,5
07305	**50**	8,2	15,2

Litzenfarbe **grün** Couleur toron **vert** Strand color **green**	Seillänge Longueur du câble Rope length	Abmessungen Dimensions Dimensions	Gewicht Poids Weight
Nr. / N° / No.		⌀	**kg**
	m	mm	
07306	**60**	8,2	17,9
07307	**70**	8,2	20,6
07308	**80**	8,2	23,3
07309	**90**	8,2	26

Andere Längen auf Anfrage / Autres longueurs sur demande / Other lengths on request

HIT-TRAC 8E

Seilzuggerät mit Elektromotor
Tire-câble avec moteur électrique
Rope hoist with electric motor

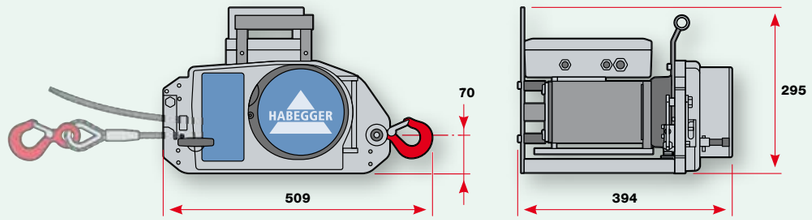

800 kg	800 kg	0–6 m/min	1 kW 50 Hz 1 × 230 V, 10 A	30 %	32 kg

Überlastschutz durch Strombegrenzung bei ca. 20% Überlast
- **Seillänge** unbegrenzt
- **Zuleitung** 5 m
  Mit Steckeradapter für DE, FR, AT
- **Steuerkabel** 3 m

Sûreté contre la surcharge par limitation de courant à environ 20% de surcharge
- **Longueur du câble** illimitée
- **Câble d'alimentation** 5 m
  Avec adaptateur de prise pour DE, FR, AT
- **Câble de commande** 3 m

Overload protection by current limitation at approx. 20% overload
- **Rope length** unlimited
- **Supply cable** 5 m
  With plug adapter for DE, FR, AT
- **Control cable** 3 m

No. **06**151

Ohne Seil und Koffer
Sans câble et mallette
Without cable and case

No. **1000**1948

Seite / Page 3.23

No. **06**231

Aufbewahrungskasten
Coffret de rangement
Storage box
L × **W** × **H** mm
540 × 445 × 368

10 m

No. **06**233-1

Verlängerung Steuerkabel
Rallonge du câble de commande
Control cable extension

No. **06**234-1

20 m

■ Leichtgewicht / emissionsfrei / hohe Zugkraft
■ Légèreté / absence d'émissions / force de traction élevée
■ Lightweight / emission-free / high tractive force

■ Der **HIT-TRAC 8A** ist ein starker und handlicher Motorseilzug, angetrieben mit einem Akku-Elektromotor von Stihl.

■ Der **HIT-TRAC 8A** überzeugt: Lasten können sicher, **lärm- und abgasfrei** bewegt werden. Ideal für die Anwendung im geschlossenen Bereich.

■ Die Seilgeschwindigkeit kann **stufenlos** bestimmt werden. Eine leistungsstarke Batterie und ein Schnelladegerät stellen eine permanente Stromversorgung sicher.

■ Dank dem **geringen Gewicht** und dem einfachen Handling erfüllt der HIT-TRAC 8A alle Ansprüche an Leistung und Arbeitskomfort, wenn es um das Bewegen von Lasten geht.

■ Le **HIT-TRAC 8A** est un tire-câble puissant et maniable, alimenté par un moteur électrique rechargeable de Stihl.

■ Le **HIT-TRAC 8A** est convaincant: les charges peuvent être déplacées en toute sécurité, **sans bruit ni gaz d'échappement.** Idéal pour une utilisation dans des endroits fermés.

■ La vitesse du câble est réglable **en continu.** Une batterie puissante et un chargeur rapide assurent une alimentation permanente.

■ Grâce à son **faible poids** et à sa facilité de manipulation, le HIT-TRAC 8A répond à toutes les exigences de performance et de confort de travail lorsqu'il s'agit de déplacer des charges.

■ The **HIT-TRAC 8A** is a powerful and handy motor hoist, powered by a Stihl battery electric motor.

■ The **HIT-TRAC 8A** is convincing: loads can be moved safely, without noise or exhaust fumes. Ideal for use in enclosed areas.

■ The rope speed can be **continuously** determined. A powerful battery and a quick charger ensure a permanent power supply.

■ Thanks to the **low weight** and its easy handling, the HIT-TRAC 8A meets all requirements for performance and working comfort when it comes to moving loads.

HIT-TRAC 8A

Seilzuggerät mit Akku-Elektromotor ■
Tire-câble avec moteur électrique rechargeable ■
Rope hoist with battery electric motor ■

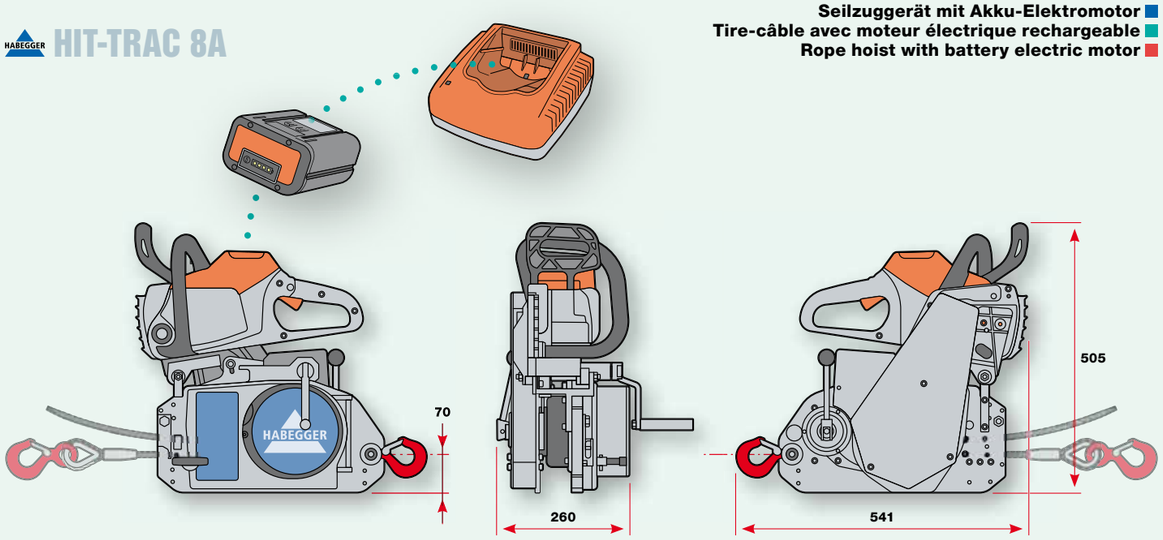

800 kg	800 kg	8 m/min	1,8 kW Stihl MSA 220 C	800 kg / ~70 m	Li-Ion 42 V AP 300 S 281 Wh	12 A AL 500 220–240 V	28,5 kg

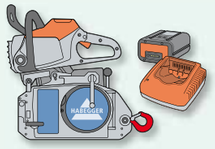

No. **06**600

No. **1000**2230
No. **1000**2231

■ Überlastschutz durch Strombegrenzung bei ca. 20% Überlast
- **Seillänge** unbegrenzt
- Inkl. Akku und Schnelladegerät, **ohne Seil**
- **Ladezeit** 30 min (80%) / 45 min (100%)

■ Sûreté contre la surcharge par limitation de courant à environ 20% de surcharge
- **Longueur du câble** illimitée
- Batterie et chargeur rapide inclus, **sans câble**
- **Temps de charge** 30 min (80%) / 45 min 100%)

■ Overload protection by current limitation at approx. 20% overload
- **Rope length** unlimited
- Incl. battery and quick charger **without rope**
- **Charging time** 30 min (80%) / 45 min (100%)

Stahldraht verzinkt
Fil d'acier galvanisé
Galvanized steel wire

Seil zu HIT-TRAC 8 ■
Mit Schlaufe, Kausche und Lasthaken, andere Seite zugespitzt, auf Haspel gewickelt
Câble pour HIT-TRAC 8 ■
Avec boucle, cosse et crochet de levage, pointu de l'autre côté, sur dévidoir
Rope for HIT-TRAC 8 ■
With loop, thimble, and hoist hook, other end tapered, wound on reel

Litzenfarbe **grün** Couleur toron **vert** Strand color **green**	Seillänge Longueur du câble Rope length	Abmessungen Dimensions Dimensions	Gewicht Poids Weight
Nr. / N° / No.		∅	**kg**
	m	mm	
07298	**20**	8,2	7,1
07299	**25**	8,2	8,5
07303	**30**	8,2	9,8
07304	**40**	8,2	12,5
07305	**50**	8,2	15,2
07306	**60**	8,2	17,9
07307	**70**	8,2	20,6
07308	**80**	8,2	23,3
07309	**90**	8,2	26

Andere Längen auf Anfrage / Autres longueurs sur demande / Other lengths on request

HIT-TRAC 16B

Seilzuggerät mit Benzinmotor
Tire-câble avec moteur à essence
Rope hoist with gasoline engine

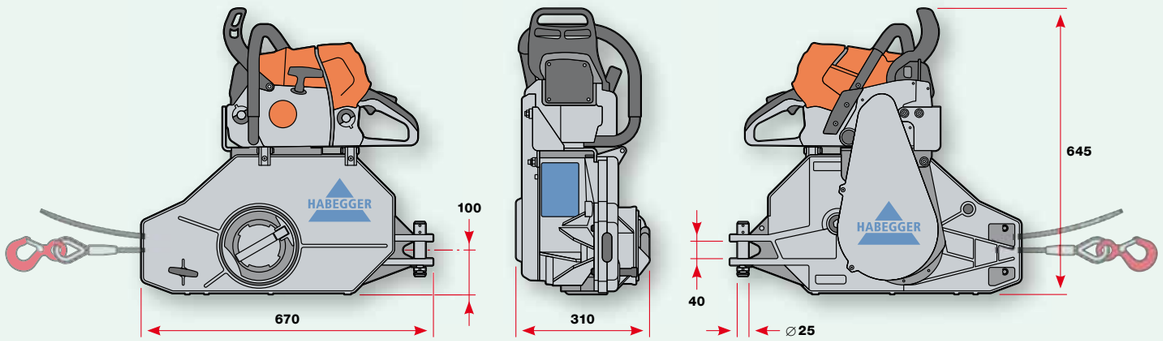

1600 kg	1600 kg	~10 m/min	5,2 kW Stihl MS 661	44 kg

Überlastschutz durch Rutschkupplung bei ca. 20% Überlast
- **Seillänge** unbegrenzt
- **Das Absenken** wird manuell über die Senkbremse ausgeführt

Sûreté contre la surcharge par l'embrayage qui glisse à environ 20% de surcharge
- **Longueur du câble** illimitée
- **L'abaissement** s'effectue manuellement par le frein de descente

Overload protection due to slipping clutch at approx. 20% overload
- **Rope length** unlimited
- **Lowering is** performed manually via the lowering brake

No. **07**017/11
Mit Tragbügel, ohne Seil
Avec cadre porteur, sans câble
With carrying handle, without cable

No. **07**016/11
Ohne Tragbügel, ohne Seil
Sans cadre porteur, sans câble
Without carrying handle, without cable

No. **07**668
Tragbügel
Cadre porteur
Carrying handle

Stahldraht verzinkt
Fil d'acier galvanisé
Galvanized steel wire

Seil zu HIT-TRAC 16 mit Schlaufe, Kausche und Lasthaken, andere Seite zugespitzt, auf Haspel gewickelt
Câble pour HIT-TRAC 16 avec boucle, cosse et crochet de levage, pointu de l'autre côté, sur dévidoir
Rope for HIT-TRAC 16 with loop, thimble, and hoist hook, other end tapered, wound on reel

Litzenfarbe **grün** Couleur toron **vert** Strand color **green** **Nr. / N° / No.**	Seillänge Longueur du câble Rope length m	Abmessungen Dimensions Dimensions ⌀ mm	Gewicht Poids Weight kg
07326	**20**	11,2	
07312	**25**	11,2	
07313	**30**	11,2	
07314	**40**	11,2	
07315	**50**	11,2	

Litzenfarbe **grün** Couleur toron **vert** Strand color **green** **Nr. / N° / No.**	Seillänge Longueur du câble Rope length m	Abmessungen Dimensions Dimensions ⌀ mm	Gewicht Poids Weight kg
07316	**60**	11,2	
07317	**70**	11,2	
07318	**80**	11,2	
07319	**90**	11,2	

Andere Längen auf Anfrage / Autres longueurs sur demande / Other lengths on request

HIT-TRAC 16E

Seilzuggerät mit Elektromotor
Tire-câble avec moteur électrique
Rope hoist with electric motor

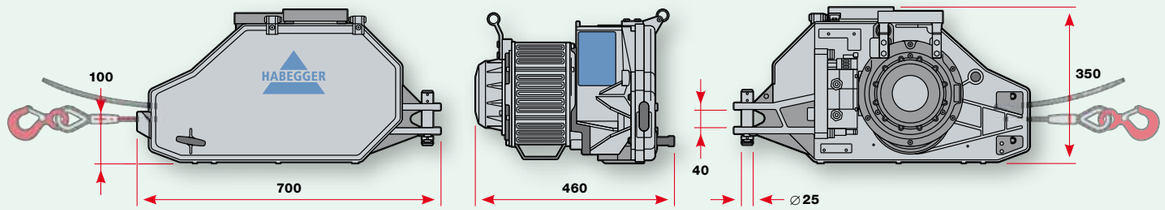

1600 kg	1600 kg	~10 m/min	3 kW 50 Hz 3 × 400 V, 6,8 A	30 %	58 kg

Überlastschutz durch Strombegrenzung bei ca. 20% Überlast
- **Seillänge** unbegrenzt
- 3-Phasen-**Drehstrommotor**
- **Zuleitung** 5 m
- **Steuerkabel** 3 m

Sûreté contre la surcharge par limitation de courant à environ 20% de surcharge
- **Longueur du câble** illimitée
- **Moteur triphasé**
- **Câble d'alimentation** 5 m
- **Câble de commande** 3 m

Overload protection by current limitation at approx. 20% overload
- **Rope length** unlimited
- **Three-phase motor**
- **Supply cable** 5 m
- **Control cable** 3 m

No. **07**214/11
Mit Schutzbügel, ohne Seil
Avec protecteur, sans câble
With protection guard, without cable

No. **07**216/11
Ohne Schutzbügel, ohne Seil
Sans protecteur, sans câble
Without protection guard, without cable

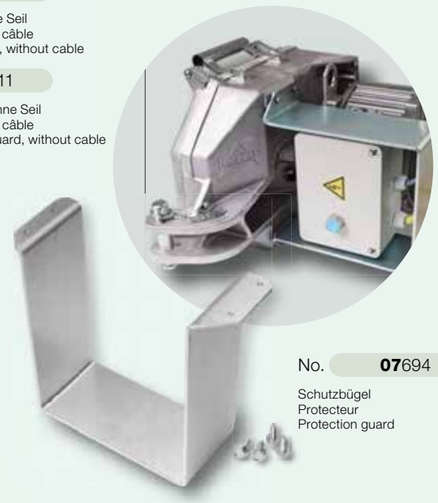

No. **07**694
Schutzbügel
Protecteur
Protection guard

HIT-TRAC 16E neo

Seilzuggerät mit Elektromotor
Tire-câble avec moteur électrique
Rope hoist with electric motor

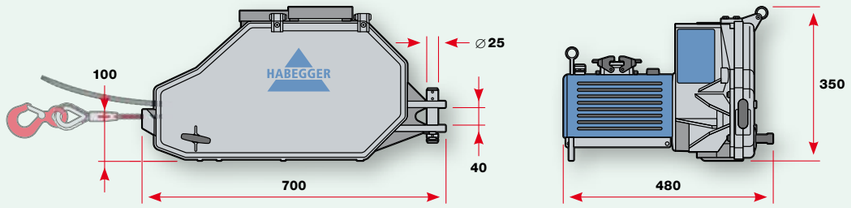

1600 kg	1600 kg	0–10 m/min	3 kW 50 Hz 3 × 400 V, 6 A	30 % *	Lastanzeige Affichage de charge Load display	Zugkraftregulierung Contrôle de la traction Traction control	43 kg

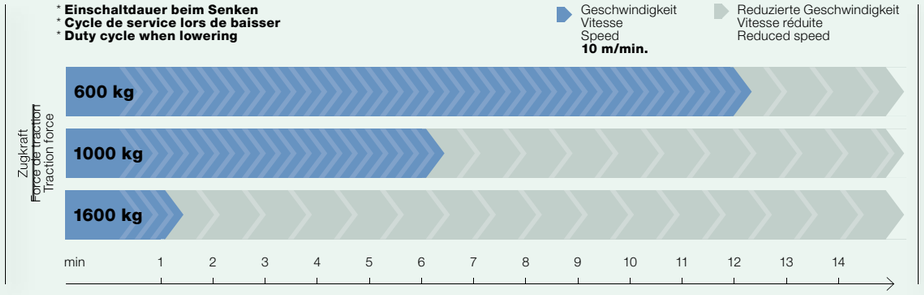

Leichtgewicht mit intelligenter Steuerung
- **Überlastschutz** durch Strombegrenzung bei ca. 20% Überlast
- **LED-Anzeige** für Last und Überlast
- Stufenlose **Zugkraftregulierung**
- **Seillänge** unbegrenzt mit Seilenderkennung
- 3-Phasen-**Synchronmotor** mit **Bremssystem**
- **Zuleitung** 5 m
- **Steuerkabel** 3 m

Poids léger avec commande intelligente
- **Sûreté contre la surcharge** par limitation de courant à environ 20% de surcharge
- **Affichage LED** de la charge et surcharge
- Contrôle progressif de la **traction**
- **Longueur du câble** illimitée avec détection de l'extrémité du câble
- **Moteur synchrone** triphasé avec **système de freinage**
- **Câble d'alimentation** 5 m
- **Câble de commande** 3 m

Lightweight with smart control
- **Overload protection** by current limitation at approx. 20% overload
- Load and overload **LED display**
- Stepless **traction control**
- **Rope length** unlimited with rope end detection
- 3-phase **synchronous motor** with **brake system**
- **Supply cable** 5 m
- **Control cable** 3 m

3 m

No. **07**816

Hängetatser steckbar
Commutateur suspendu enfichable
Plug-in pendant button

20 m

No. **1000**908

Verlängerung Steuerkabel
Rallonge du câble de commande
Control cable extension

No. **1000**907

30 m

No. **07**800

Ohne Schutzbügel, ohne Seil
Sans protecteur, sans câble
Without protection guard, without cable

No. **07**802

Mit Schutzbügel, ohne Seil
Avec protecteur, sans câble
With protection guard, without cable

No. **07**827

Schutzbügel
Protecteur
Protection guard

HIT-TRAC 16E neo

Funksteuerung
Contrôle radio
Radio control

Quadrix 1 Unit	FSE 308 1 Unit Range 150 m	Micron 5 1–5 Units	FSE 510 1–5 Units Range 150 m

Komponenten
- **Quadrix**
  Sender für **1** Seilzuggerät
- **FSE 308**
  Empfänger für **1** Seilzuggerät
  Reichweite **150 m**
- **Micron 5**
  Sender für **1–5** Seilzuggeräte
- **FSE 510**
  Empfänger für **1–5** Seilzuggeräte
  Reichweite **150 m**

Composants
- **Quadrix**
  Transmetteur pour **1** tire-câble
- **FSE 308**
  Récepteur pour **1** tire-câble
  Portée **150 m**
- **Micron 5**
  Transmetteur pour **1-5** tire-câbles
- **FSE 510**
  Récepteur pour **1-5** tire-câbles
  Portée **150 m**

Components
- **Quadrix**
  Transmitter for **1** rope hoist
- **FSE 308**
  Receiver for **1** rope hoist
  Range **150 m**
- **Micron 5**
  Transmitter for **1–5** rope hoists
- **FSE 510**
  Receiver for **1–5** rope hoists
  Range **150 m**

No. **080**.910.202

1 × Quadrix
1 × FSE 308

No. **080**.910.206

1 × Quadrix
1 × FSE 510

No. **080**.910.205

1 × Micron 5
2 × FSE 510

⌀ **11,2 mm**

Stahldraht verzinkt
Fil d'acier galvanisé
Galvanized steel wire

Seil zu HIT-TRAC 16 mit Schlaufe, Kausche und Lasthaken, andere Seite zugespitzt, auf Haspel gewickelt
Câble pour HIT-TRAC 16 avec boucle, cosse et crochet de levage, pointu de l'autre côté, sur dévidoir
Rope for HIT-TRAC 16 with loop, thimble, and hoist hook, other end tapered, wound on reel

Litzenfarbe **grün** Couleur toron **vert** Strand color **green** **Nr. / Nº / No.**	Seillänge Longueur du câble Rope length m	Abmessungen Dimensions Dimensions ⌀ mm	Gewicht Poids Weight **kg**
07326	**20**	11,2	
07312	**25**	11,2	
07313	**30**	11,2	
07314	**40**	11,2	
07315	**50**	11,2	

Litzenfarbe **grün** Couleur toron **vert** Strand color **green** **Nr. / Nº / No.**	Seillänge Longueur du câble Rope length m	Abmessungen Dimensions Dimensions ⌀ mm	Gewicht Poids Weight **kg**
07316	**60**	11,2	
07317	**70**	11,2	
07318	**80**	11,2	
07319	**90**	11,2	

Andere Längen auf Anfrage / Autres longueurs sur demande / Other lengths on request

HIT-TRAC 8 / 16

Seil zu HIT-Motorseilzuggeräten
Câble pour tires-câbles motorisé HIT
Rope for HIT motorized rope hoists

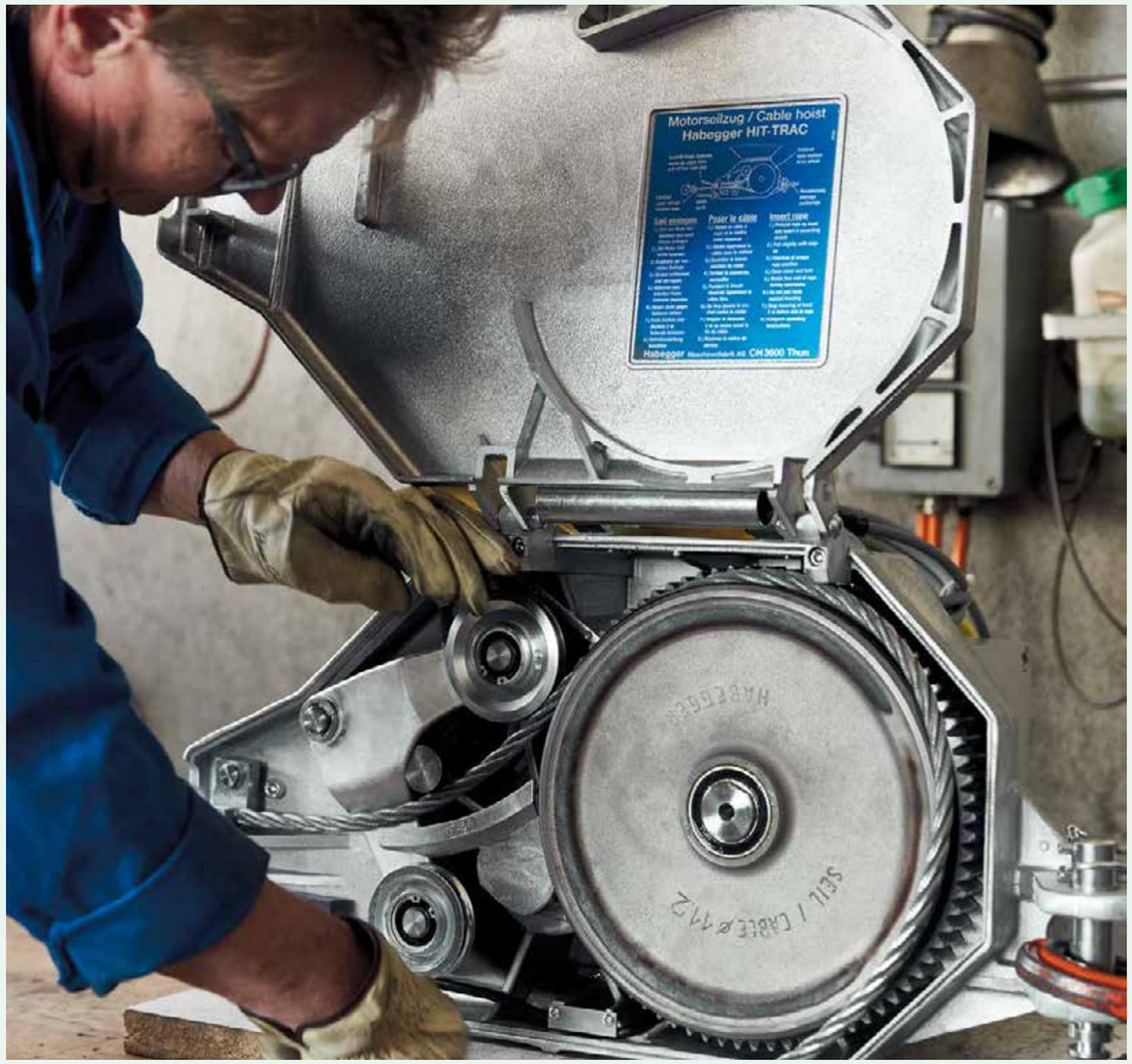

∅ **8,2–11,2 mm**

1960 N/mm²
Stahldraht verzinkt, Fasereinlage
Fil d'acier galvanisé, âme textile
Galvanized steel wire, fibre core

Seil zu HIT-Motorseilzuggeräten
Câble pour tire-câbles motorisé HIT
Rope for HIT motorized rope hoists

Litzenfarbe **grün** / Couleur toron **vert** / Strand color **green**	Seil / Câble / Rope	Passend zu / Convient pour / Matching	Mindestbruchkraft / Force de rupture minimale / Minimum breaking force	Konstruktion / Construction / Construction	Gewicht / Poids / Weight
Nr. / N° / No.	∅		kN		kg
	mm		(kN × 102 = kp)		100 m
10190-0820-11	**8,2**	HIT-TRAC 8	50	4 × 25 FW + FC	27
10190-1120-11	**11,2**	HIT-TRAC 16	88	4 × 25 FW + FC	49

Fertig konfektionierte Seile siehe Seiten 3.26–3.29 / **Câbles confectionnés** voir pages 3.26–3.29 / **Ready assembled ropes** see pages 3.26–3.29

HIT-TRAC 16E / 16E neo

Seilhaspelantrieb auf Rohrgestell
Entraînement de dévidoir de câble sur support tubulaire
Rope reel drive on tubular frame

max. **120 m**
∅ **11,2**
Seil / Câble / Rope

83 kg

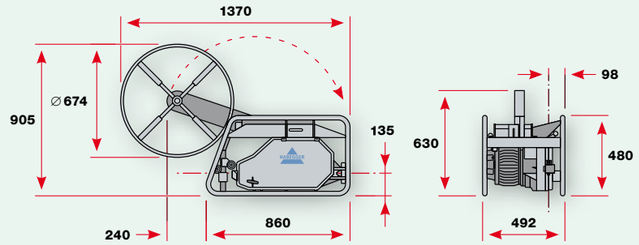

■ **Das Seil** wird automatisch auf- und abgewickelt und ist somit gut **geschützt.**
- Die Wickelvorrichtung wird direkt vom Gerätemotor **angetrieben**
- Für den Transport ist der Ausleger **einschwenkbar**

■ **Le câble** s'enroule et se déroule automatiquement et est ainsi bien **protégée.**
- Le dispositif d'enroulement est **entraîné** directement par le moteur de l'unité
- La flèche peut être **pivotée** pour le transport

■ **The rope** is automatically wound and unwound and is therefore well **protected.**
- The winding device is **driven** directly by the unit motor
- For transport, the outrigger can be **swivels in**

HIT-TRAC 16E

No. **07**622/11

Ohne Seil, mit Seilzuggerät
Sans câble, avec tire-câble
Without cable, with rope hoist

No. **07**804

HIT-TRAC 16E neo

No. **07**253

Rohrgestell
Support tubulaire
Tubular frame

No. **07**838

HIT-TRAC 8E / 16E / 16E neo

Verpackungskiste
Coffret de rangement
Storage box

■ Mit zwei Laufrädern, **stapelbar**
- Sehr **robuste,** doppelwandige Bauweise
- Einsatzbereich –29 °C bis +60 °C
- 100% **recylingfähig**

■ Avec deux roues, empilable
- Construction très **robuste** à double paroi
- Gamme d'application –29° C à +60° C
- 100% **recyclable**

■ With two wheels, stackable
- Very **robust,** double-walled construction
- Operating range –29 °C to +60 °C
- 100% **recyclable**

L × **W** × **H** mm
874 x 584 x 455

L × **W** × **H** mm
804 x 494 x 355

17,5 kg

No. **1000**1948

RD4 / RD6

Seilhaspelantrieb
Entraînement de dévidoir de câble
Rope reel drive

No. **00**395

Ohne Seil
Sans câble
Without cable

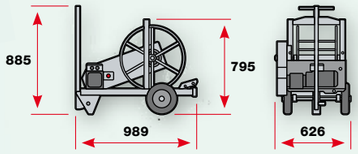

RD4	max. **600 m** ∅ **8,2** Seil / Câble / Rope	max. **300 m** ∅ **11,2** Seil / Câble / Rope	~ **20 kg**	**0–10 m/min**	50 Hz 3 × 400 V, 0,2 A	**70 kg**

Das Seil wird automatisch auf- und abgewickelt und ist somit gut **geschützt.**
- Der Motor (Drehfeldmagnet) kann dauernd eingeschaltet bleiben
- Ohne Verlegevorrichtung

Le câble s'enroule et se déroule automatiquement et est ainsi bien **protégée.**
- Le moteur (aimant à champ rotatif) peut être enclenché en permanence
- Sans dispositif de pose

The rope is automatically wound and unwound and is therefore well **protected.**
- The motor (rotary field magnet) can remain switched on continuously
- Without laying device

RD6	∅ **1200 mm** max.	~ **15–25 kg**	**0–5 m/min**	50 Hz 3 × 400 V, 0,2 A	**166 kg**	

No. **01**623

∅ 65/80 mm
Adapterhülse
Douille d'adaptation
Adapter sleeve

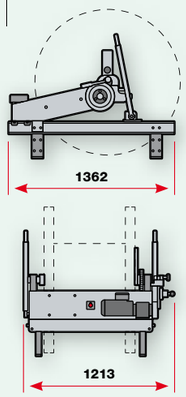

No. **01**651

Ohne Seil, ohne Bobine
Sans câble, sans bobine
Without cable, without bobine

∅ **16–28 mm**

Seil zu HIT-TRAC-Motorseilzuggeräten
Câble pour tire-câbles motorisés HIT-TRAC
Rope for HIT-TRAC motorized rope hoists

1960 N/mm²
Stahldraht verzinkt, Fasereinlage, verdichtet
Fil d'acier galvanisé, âme textile, compacté
Galvanized steel wire, fiber core, compacted

Litzenfarbe **grün** / Couleur toron **vert** / Strand color **green**	Seil / Câble / Rope	Passend zu / Convient pour / Matching	Mindestbruchkraft / Force de rupture minimale / Minimum breaking force	Konstruktion / Construction / Construction	Gewicht / Poids / Weight
Nr. / N° / No.	∅		**kN**		**kg**
	mm		(kN × 102 = kp)		100 m
10190-1600-11	**16**	HIT-TRAC 32	195	6 × 26 WS + FC	99
10190-2000-11	**20**	HIT-TRAC 64	304	6 × 26 WS + FC	159
10190-2800-11	**28**	HIT-TRAC 128	600	6 × 26 WS + FC	305

HIT-TRAC 32E

Seilzuggerät mit Elektromotor
Tire-câble avec moteur électrique
Rope hoist with electric motor

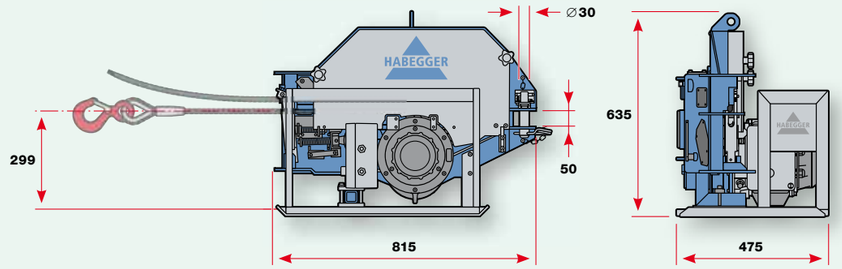

3200 kg	**3200 kg**	**5 m/min**	**3 kW / 6,8 A** 50 Hz 3 × 400 V	**30 %**	**160 kg**

Überlastschutz durch Strombegrenzung bei ca. 20% Überlast
- **Seillänge** unbegrenzt
- **Zuleitung** 5 m
- **Steuerkabel** 3 m
- Mit **Abdeckplane**

Sûreté contre la surcharge par limitation de courant à environ 20% de surcharge
- **Longueur du câble** illimitée
- **Câble d'alimentation** 5 m
- **Câble de commande** 3 m
- Avec **bâche de protection**

Overload protection by current limitation at approx. 20% overload
- **Rope length** unlimited
- **Supply cable** 5 m
- **Control cable** 3 m
- With **protective tarpaulin**

No. **08**230

HIT-TRAC 32E

∅ **16 mm**

HIT-TRAC 32E neo

Seilzuggerät mit Elektromotor
Tire-câble avec moteur électrique
Rope hoist with electric motor

No. **08**800

HIT-TRAC 32E neo

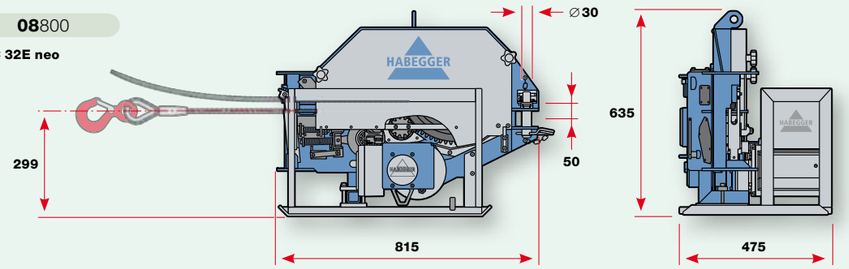

3200 kg	3200 kg	0–5 m/min	3 kW / 6 A 50 Hz 3 × 400 V	30 % *	Funksteuerung Contrôle radio Radio control	Lastanzeige Affichage de charge Load display	Zugkraftregulierung Contrôle de la traction Traction control	144 kg

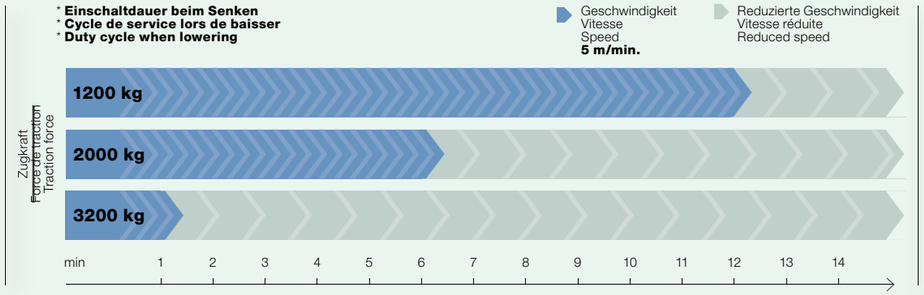

32E neo mit intelligenter Steuerung
- **Überlastschutz** durch Strombegrenzung bei ca. 20% Überlast
- **LED-Anzeige** für Last und Überlast
- Stufenlose **Zugkraftregulierung**
- **Seillänge** unbegrenzt mit Seilenderkennung
- 3-Phasen-**Synchronmotor** mit **Bremssystem**
- **Zuleitung** 5 m
- **Steuerkabel** 3 m
- Mit **Abdeckplane**
- Optionale **Funksteuerung** (Seite 3.29)

32E neo avec commande intelligente
- **Sûreté contre la surcharge** par limitation de courant à environ 20% de surcharge
- **Affichage LED** de la charge et surcharge
- Contrôle progressif de la **traction**
- **Longueur du câble** illimitée avec détection de l'extrémité du câble
- **Moteur synchrone** triphasé avec **système de freinage**
- **Câble d'alimentation** 5 m
- **Câble de commande** 3 m
- Avec **bâche de protection**
- **Contrôle radio** en option (page 3.31)

32E neo with smart control
- **Overload protection** by current limitation at approx. 20% overload
- Load and overload **LED display**
- Stepless **traction control**
- **Rope length** unlimited with rope end detection
- Three phase **synchronous motor** with **brake system**
- **Supply cable** 5 m
- **Control cable** 3 m
- With **protective tarpaulin**
- Optional **radio control** (page 3.31)

Seite / page 3.29

⌀ **16 mm**

HIT-TRAC 64E / 64E vario

Seilzuggerät mit Elektromotor
Tire-câble avec moteur électrique
Rope hoist with electric motor

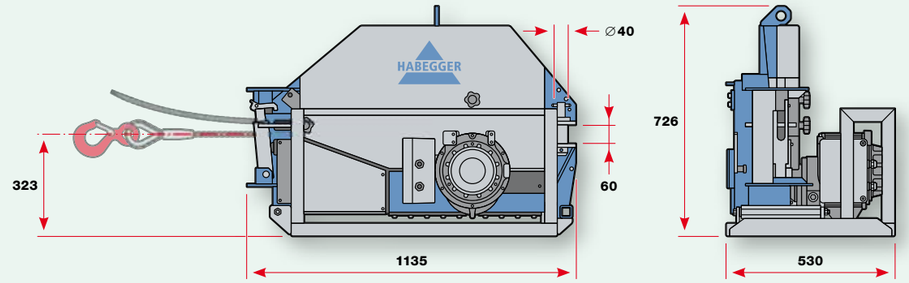

64E	6400 kg	6400 kg	2,5 m/min	3 kW / 6,8 A	30 %	245 kg
64E vario	6400 kg	6400 kg	0,5–4,6 m/min	7,5 kW / 15,1 A 50 Hz 3 × 400 V	100 %	382 kg

Überlastschutz durch Strombegrenzung bei ca. 20% Überlast
- **Seillänge** unbegrenzt
- **Zuleitung** 5 m
- **Steuerkabel** 3 m
- Mit **Abdeckplane**

Sûreté contre la surcharge par limitation de courant à environ 20% de surcharge
- **Longueur du câble** illimitée
- **Câble d'alimentation** 5 m
- **Câble de commande** 3 m
- Avec **bâche de protection**

Overload protection by current limitation at approx. 20% overload
- **Rope length** unlimited
- **Supply cable** 5 m
- **Control cable** 3 m
- With **protective tarpaulin**

No. **08**056

HIT-TRAC 64E

No. **08**360

HIT-TRAC 64E vario

Seite / page 3.29

⌀ **20 mm**

HIT-TRAC 64E neo

Seilzuggerät mit Elektromotor
Tire-câble avec moteur électrique
Rope hoist with electric motor

No. **08**900

HIT-TRAC 64E neo

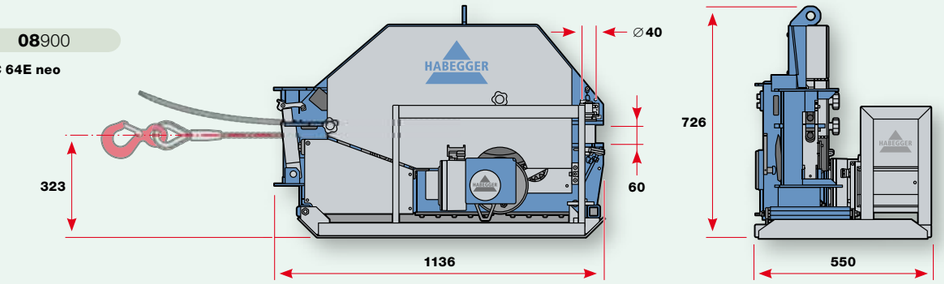

6400 kg	6400 kg	0–2,5 m/min	3 kW / 6 A 50 Hz 3 × 400 V	30 % *	Funksteuerung Contrôle radio Radio control	Lastanzeige Affichage de charge Load display	Zugkraftregulierung Contrôle de la traction Traction control	229 kg

* **Einschaltdauer beim Senken**
* **Cycle de service lors de baisser**
* **Duty cycle when lowering**

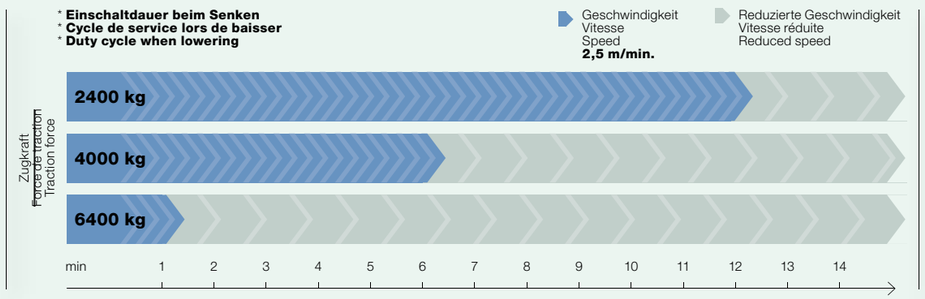

64E neo mit intelligenter Steuerung
- **Überlastschutz** durch Strombegrenzung bei ca. 20% Überlast
- **LED-Anzeige** für Last und Überlast
- Stufenlose **Zugkraftregulierung**
- **Seillänge** unbegrenzt mit Seilenderkennung
- 3-Phasen-**Synchronmotor** mit **Bremssystem**
- **Zuleitung** 5 m
- **Steuerkabel** 3 m
- Mit **Abdeckplane**
- Optionale **Funksteuerung** (Seite 3.29)

64E neo avec commande intelligente
- **Sûreté contre la surcharge** par limitation de courant à environ 20% de surcharge
- **Affichage LED** de la charge et surcharge
- Contrôle progressif de la **traction**
- **Longueur du câble** illimitée avec détection de l'extrémité du câble
- **Moteur synchrone** triphasé avec **système de freinage**
- **Câble d'alimentation** 5 m
- **Câble de commande** 3 m
- Avec **bâche de protection**
- **Contrôle radio** en option (page 3.31)

64E neo with smart control
- **Overload protection** by current limitation at approx. 20% overload
- Load and overload **LED display**
- Stepless **traction control**
- **Rope length** unlimited with rope end detection
- Three phase **synchronous motor** with **brake system**
- **Supply cable** 5 m
- **Control cable** 3 m
- With **protective tarpaulin**
- Optional **radio control** (page 3.31)

Seite / page 3.29

⌀ **20 mm**

HIT-TRAC 128E vario

Seilzuggerät mit Elektromotor
Tire-câble avec moteur électrique
Rope hoist with electric motor

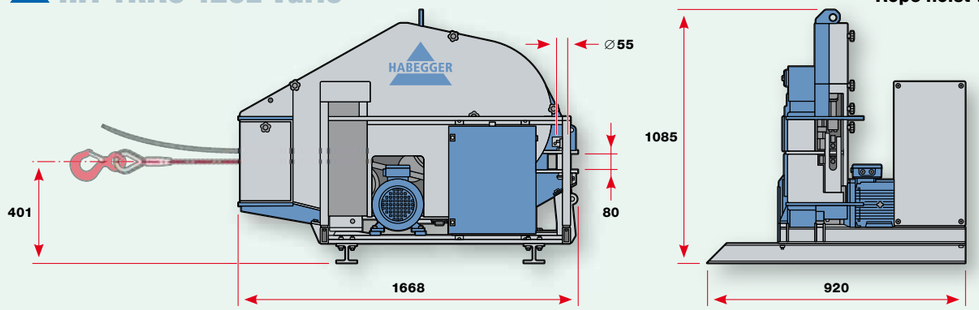

12800 kg	12800 kg	0,5–2,5 m/min	7,5 kW 50 Hz 3 × 400 V, 15,1 A	100 %	800 kg

Steuerung mit Notbetrieb
- **Überlastschutz** durch Strombegrenzung bei ca. 20% Überlast
- **Seillänge** unbegrenzt
- **Zuleitung** 5 m
- **Steuerkabel** 3 m
- Mit **Abdeckplane**

Contrôle avec mode de secours
- **Sûreté contre la surcharge** par limitation de courant à environ 20% de surcharge
- **Longueur du câble** illimitée
- **Câble d'alimentation** 5 m
- **Câble de commande** 3 m
- Avec **bâche de protection**

Control with emergency mode
- **Overload protection** by current limitation at approx. 20% overload
- **Rope length** unlimited
- **Supply cable** 5 m
- **Control cable** 3 m
- With **protective tarpaulin**

No. **08**401

HIT-TRAC 128E vario

⌀ **28 mm**

Abdeckplane aus strapazierfähigem Polyester
Bâche de protection en polyester résistant
Protective tarpaulin made of durable polyester

No. **1000**1959	No. **1000**1960	No. **1000**1624	No. **1000**1961
HIT-TRAC 32E **HIT-TRAC 32E neo**	**HIT-TRAC 64E** **HIT-TRAC 64E neo**	**HIT-TRAC 64E vario**	**HIT-TRAC 128E vario**

HABEGGER TERRAFIX

Feldverankerung
Ancrage de terrain
Field anchorage

max. **1600 kg** | **8 × 750 mm** | **31 kg**

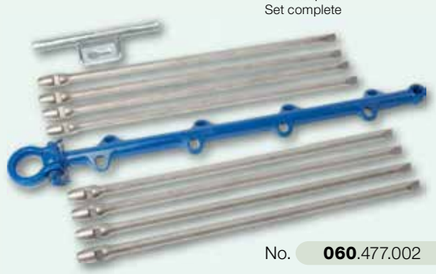

No. **060**.477.001

Set komplett
Jeu complet
Set complete

No. **060**.477.002

Verankerungsschiene
Rail d'ancrage
Anchorage rail

No. **060**.477.005

Schäkel
Manille
Shackle

No. **060**.477.012

Verankerungspfahl einzeln
Piquet d'ancrage simple
Anchoring pile single

No. **01**058

Ziehwerkzeug für Verankerungspfahl
Outil de traction pour piquet d'ancrage
Pulling tool for anchoring pile

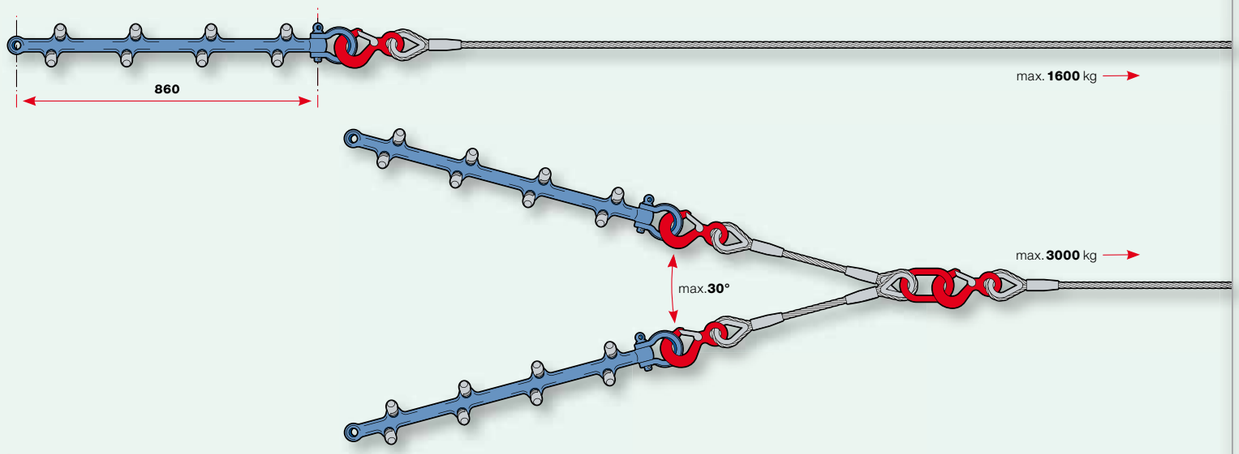

Die Anwendbarkeit der Verankerung ist von der Bodenbeschaffenheit abhängig.

- Bei der Montage der Verankerung ist auf den **Widerstand** zu achten. Ist dieser ungenügend, kann die gewünschte Zugkraft eventuell nicht aufgenommen werden.
- Eine falsche **Beurteilung** des Terrains kann zu lebensgefährlichen Situationen führen.
- Vor Inbetriebnahme der Verankerung ist eine **Vorbelastung** nötig. Die ermittelten Werte dürfen während der Belastungsdauer nicht überschritten werden.

L'applicabilité de l'ancrage dépend de la nature du sol.

- Vérifier la **résistance** lors du montage de l'ancrage. Si celle-ci est insuffisante, la force de traction souhaitée ne sera peut-être pas assurée.
- Une **appréciation** erronée du terrain peut engendrer des situations mettant des vies en danger.
- Réaliser une **précontrainte** avant la mise en service de l'ancrage. Les valeurs ainsi obtenues ne devront pas être dépassées pendant toute la durée de la charge.

The applicability of the anchoring depends on the soil conditions.

- Monitor the **resistance** of the soil when assembling the anchorage. If it is insufficient, it may not be possible to handle the intended pulling force.
- An incorrect **assessment** of the terrain may result in potentially fatal situations.
- Perform a **preliminary stress test** before commissioning the anchorage. Prevent any override of the ascertained values during the entire loading period.

Moderne Produktion
Die Herstellung aller Habegger-Produkte erfolgt an unserem **Schweizer Standort** in Trubschachen. Die moderne Fertigung und Infrastruktur schaffen wertvolle **Synergien,** hohe **Qualität** und kurze Lieferzeiten.

Lebenslanger Service
Über die gesamte Lebensdauer Ihres Habegger-Produktes begleiten wir Sie mit Service und Unterhaltsarbeiten. Damit profitieren Sie von der **Langlebigkeit** Ihres Habegger-Produktes.

Beratung und Planung
Wir unterstützen Sie bei allen Ihren Installations- und **Anwendungsfragen.** Ankerkräfte und Festigkeitsnachweise zu Krafteinleitungen werden durch unsere Ingenieure **individuell berechnet.**

Une production moderne
Tous les produits Habegger sont fabriqués sur notre **site suisse** de Trubschachen. La fabrication et l'infrastructure modernes créent de précieuses **synergies,** une **qualité** élevée et des délais de livraison courts.

Un service à vie
Pendant toute la durée de vie de votre produit Habegger, nous vous accompagnons avec le service et les travaux d'entretien. Vous profitez ainsi de la **longévité** de votre produit Habegger.

Conseil et planification
Nous vous aidons à résoudre vos problèmes d'installation et **d'application.**
Nos ingénieurs **calculent individuellement** les forces d'ancrage et les justificatifs de résistance pour l'introduction des forces.

Modern production
All Habegger products are manufactured at our **Swiss site** in Trubschachen. The modern production and infrastructure create valuable **synergies,** high **quality** and short delivery times.

Lifetime service
Throughout the entire service life of your Habegger product, we accompany you with service and maintenance work. This allows you to benefit from the **longevity** of your Habegger product.

Consulting and planning
We will support you regarding your installation and **application issues.** Anchor forces and strength verifications for force applications are **calculated individually** by our engineers.

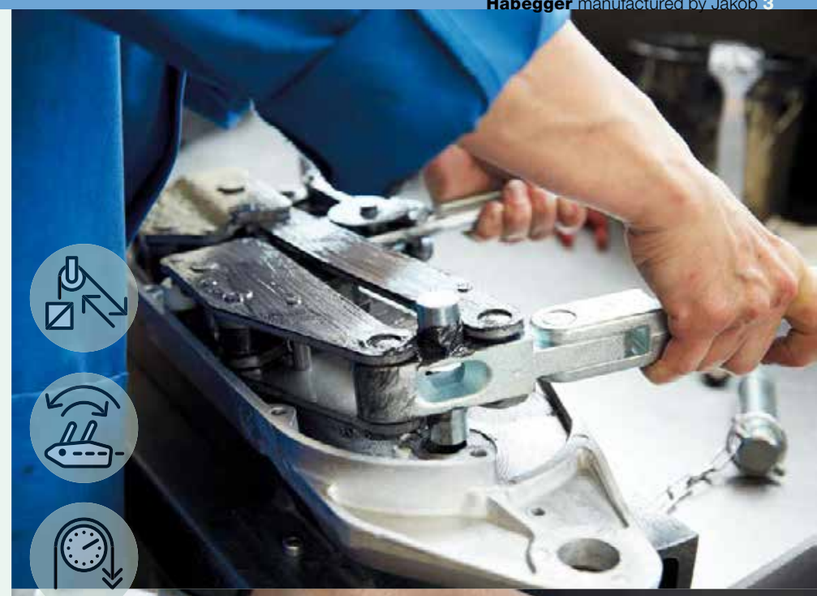

Schweizer Innovation und Seilhandwerk seit 1904
Jakob Rope Systems mit Sitz in Trubschachen (Schweiz) ist ein weltweit führender Anbieter von Drahtseilen mit einer breit gefächerten Palette an individuellen Lösungen. Sämtliche Produkte werden nach gültigen Normen und mit einem zertifizierten Qualitätsmanagementsystem hergestellt.

Innovation suisse et artisanat du câble depuis 1904
Jakob Rope Systems avec siège à Trubschachen (Suisse) est un fabricant de câbles acier au succès global qui propose une palette diversifiée de solutions individuelles. Tous les produits sont fabriqués en conformité avec les normes en vigueur et selon un système de gestion de la qualité certifié.

Swiss innovation and rope craftsmanship since 1904
Jakob Rope Systems with headquarters in Trubschachen (Switzerland) is a globally successful provider of wire rope for a vast spectrum of customized solutions. All products are manufactured according to applicable standards under a certified quality management system.

Hauptsitz:
Siège principal:
Headquarters:

Jakob AG
Dorfstrasse 34
3555 Trubschachen
Switzerland
+41 (0)34 495 10 10
info@jakob.ch

Jakob GmbH
Im Pfingstwasen 1
73035 Göppingen
Germany
+49 (0)7161 65883 0
info@jakob.eu

Seilerei Wüstner GmbH
Zimmerau 442
6881 Mellau
Austria
+43 (0)5518 2690
office@seil.at

Jakob France SAS
3, Rue de l'Artisanat
67240 Bischwiller
France
+33 (0)1 53 25 05 50
info@jakob.fr

Jakob Inc.
119 S H St
FL 33460 Lake Worth Beach
USA
+1 561-330-6502
+1 866-215-1421
info@jakob-usa.com

jakob.com

Printed in Switzerland | © Jakob AG Switzerland 03/2025